Polar 12C – 16CH

User manual

NL 3
EN 21
DE 38
FR 56

Model: Polar 12C – 16CH

Date: 03/04/2025
Version: v4.0

EUROM®
POWERFUL PRODUCTS SINCE 1974

Model:	Product code:
Polar 12C	382419
Polar 16CH	382426

Verplichte waarschuwingen

Lees deze veiligheidsinstructies grondig door en zorg dat u alles goed begrijpt. Onjuist gebruik kan leiden tot letsel en zorgt ervoor dat de garantie van EUROM vervalt.

Dit apparaat is niet geschikt voor personen met een fysieke, zintuiglijke of mentale beperking of met gebrek aan ervaring en kennis (inclusief kinderen). Houd het apparaat buiten het bereik van kinderen, onbevoegden en huisdieren. Laat het apparaat nooit onbeheerd achter wanneer het aanstaat.

Het apparaat is uitgerust met een beveiliging tegen oververhitting. In geval van interne oververhitting wordt de verwarming meteen uitgeschakeld. Schakel het apparaat uit, trek de stekker uit het stopcontact, verwijder de bron van oververhitting en laat het apparaat afkoelen. Daarna kunt u het weer gebruiken als voorheen. Gebruik het apparaat niet als de bron van de oververhitting niet kan worden gevonden of als het probleem aanhoudt. Neem in dat geval altijd contact op met uw leverancier.

Algemene veiligheidsinstructies

WAARSCHUWING
Dit apparaat is gevuld met het ontvlambare koelgas R290. Wanneer er R290 lekt en aan een ontbrandingsbron wordt blootgesteld, kan er brand ontstaan. Controleer of het apparaat niet beschadigd is. Een lek is moeilijk vast te stellen, omdat R290 geurloos is en zwaarder dan lucht is. Als er een lek vastgesteld wordt, dient de ruimte te worden geëvacueerd en geventileerd. Neem contact op met de lokale brandweer om hen te informeren over het propaangaslek.

WAARSCHUWING
- Zorg dat er geen water op of in het apparaat spat.
- Dompel geen enkel deel van het apparaat onder in water of andere vloeistoffen.
- Steek nooit vingers of andere voorwerpen in de openingen van het apparaat.
- Stel het apparaat niet bloot aan sterke trillingen of mechanische belasting.

LET OP
Zorg dat het apparaat altijd rechtop staat. Indien het apparaat of een deel ervan horizontaal heeft gelegen, wacht dan 24 uur voordat u het gebruikt.

LET OP
Dek het apparaat niet af tijdens het gebruik. Houd textiel, gordijnen, tentdoeken en ander brandbaar materiaal op een minimumafstand van 50 centimeter van het apparaat om het brandgevaar te verminderen.

Veiligheid tijdens gebruik

WAARSCHUWING

Gebruik het apparaat niet:

- buiten of in een luchtdichte of kleine ruimte (<15m^3);
- liggend, leunend, scheef of gekanteld;
- als de onderdelen vuil of nat zijn;
- als u een vreemd geluid, een vreemde geur of rook waarneemt;
- in de buurt van een waterbron, zoals een gootsteen, douche of zwembad;
- in constant en direct zonlicht;
- in de buurt van of in een stoffige en vuile omgeving, zoals een bouwplaats;
- in de buurt van brandbare materialen, vloeistoffen of dampen, zoals een insectenspray, spattende olie, gasflessen of gasleidingen;
- in de buurt van een warmtebron, ontbrandingsbron of open vuur, zoals sigaretten en vonkende elektrische apparatuur;
- in combinatie met een hulpmiddel dat het apparaat automatisch inschakelt, zoals een timer, dimmer of ander hulpmiddel.

Als het apparaat, het netsnoer of de stekker schade vertoont of slecht werkt, stel het apparaat dan onmiddellijk buiten gebruik en onderbreek de stroomtoevoer meteen.

Garantie

EUROM biedt 36 maanden garantie op dit apparaat vanaf de datum van aankoop. Slijtage door normaal gebruik valt niet onder de garantie. De garantie vervalt als een defect het gevolg is van niet-beoogd of onzorgvuldig gebruik van het apparaat. De fabrikant, importeur en leverancier zijn niet aansprakelijk voor onjuiste aansluitingen.

Inleiding

Gefeliciteerd met uw aankoop van dit EUROM-apparaat. U heeft een hoogwaardig apparaat gekocht waarvan u nog vele jaren plezier zult hebben. Door dit apparaat met aandacht en zorg te gebruiken, beperkt u het risico op persoonlijk letsel of materiële schade.

LET OP

Lees deze instructiehandleiding eerst grondig door en zorg dat u alles goed begrijpt voordat u het apparaat monteert, installeert en gebruikt.

In deze handleiding wordt het correcte en veilige gebruik van dit apparaat beschreven. Bewaar deze handleiding voor toekomstig gebruik. De handleiding is een onmisbaar onderdeel van het apparaat en moet bij doorverkoop of inruil aan de nieuwe eigenaar worden overhandigd. Deze handleiding is met de grootst mogelijke zorg samengesteld. Wij behouden ons desalniettemin het recht voor deze handleiding te allen tijde te verbeteren en aan te passen. De gebruikte afbeeldingen kunnen afwijken.

De volgende symbolen en termen worden in deze handleiding gebruikt om de lezer te wijzen op veiligheidskwesties en belangrijke informatie:

WAARSCHUWING
Duidt op een gevaarlijke situatie die, indien de veiligheidsinstructies niet worden opgevolgd, kan leiden tot letsel bij de operator of omstanders, lichte en/of matige schade aan het product of aan het milieu.

LET OP
Duidt op een gevaarlijke situatie die, indien de veiligheidsinstructies niet worden opgevolgd, kan leiden tot lichte en/of matige schade aan het product of aan het milieu.

Identificatie

EUROM
POWERFUL PRODUCTS SINCE 1974

Polar 12C
Art.nr. 382419

BATCH			******
COOLING CAPACITY			12000 Btu/h
HEATING CAPACITY			----
REFRIGERANT			R290/240g
PERMISSIBLE EXCESSIVE OPERATING PRESSURE			DISCHARGE 0.7Mpa
			SUCTION 3.2MPa
MAX ALLOWABLE PRESSURE			DISCHARGE 0.7MPa
			SUCTION 3.2MPa
WEIGHT			31 kg
RATED VOLTAGE			220-240V~
RATED FREQUENCY			50Hz
STANDARD RATING CONDITIONS	CURRENT	COOLING	5.9A
		HEATING	----
	INPUT	COOLING	1337W
		HEATING	----
RATED CURRENT		COOLING	5.9A
		HEATING	----
RATED INPUT		COOLING	1337W
		HEATING	----
RESISTANCE CLASS			IPX1
DIMENSION(mm)			W353XH762XD470
SOUND PRESSURE LEVEL			56dB(A)
SOUND POWER LEVEL			65dB(A)

Eurom - Kokosstraat 20 - 8281 JC Genemuiden - The Netherlands

Figuur 1.

EUROM
POWERFUL PRODUCTS SINCE 1974

Polar 16CH
Art.nr. 382426

BATCH			******
COOLING CAPACITY			16000 Btu/h
HEATING CAPACITY			11200 Btu/h
REFRIGERANT			R290/265g
PERMISSIBLE EXCESSIVE OPERATING PRESSURE			DISCHARGE 0.7Mpa
			SUCTION 3.2MPa
MAX ALLOWABLE PRESSURE			DISCHARGE 0.7MPa
			SUCTION 3.2MPa
WEIGHT			32 kg
RATED VOLTAGE			220-240V~
RATED FREQUENCY			50Hz
STANDARD RATING CONDITIONS	CURRENT	COOLING	7.5A
		HEATING	5.7A
	INPUT	COOLING	1712W
		HEATING	1300W
RATED CURRENT		COOLING	7.5A
		HEATING	5.7A
RATED INPUT		COOLING	1712W
		HEATING	1300W
RESISTANCE CLASS			IPX1
DIMENSION(mm)			W353XH762XD470
SOUND PRESSURE LEVEL			61dB(A)
SOUND POWER LEVEL			65dB(A)

Eurom - Kokosstraat 20 - 8281 JC Genemuiden - The Netherlands

Figuur 2.

Specificaties

Type	Polar 12C	Polar 16CH
Productafmeting:	353 x 470 x 762 mm	353 x 470 x 762 mm
Gewicht:	31 kg	32 kg
Spanning:	220 - 240 V / 50 Hz	220 - 240 V / 50 Hz
Energieverbruik:	1337 W	1712 W (koelen)

Type	Polar 12C	Polar 16CH
		1300 W (verwarmen)
Stroomverbruik:	5,9 A	7,5 A (koelen)
		5,7 A (verwarmen)
Verwarmingsvermogen:	x	3280 W (11.200 Btu)
Koelvermogen:	3520 W (12.000 Btu)	4689 W (16.000 Btu)
Koelvloeistof:	R290 (240 g)	R290 (265 g)
Luchtstroom:	330/360/400 m^3/u	370/410/450 m^3/u
Afmeting afvoerpijp:	Ø 150 x 1600 mm	Ø 150 x 1600 mm
Zekering:	Explosiebestendige keramische zekering F/T 250 V AC, 2/3,15A	Explosiebestendige keramische zekering F/T 250 V AC, 2/3,15A
Bedrijfstemperatuur:	16-35 °C	5-35 °C
Beschermingsgraad:	IPX1	IPX1
Geluidsniveau:	Drukniveau: 56 dB(A)	Drukniveau: 61 dB(A)
	Vermogensniveau: 65 dB(A)	Vermogensniveau: 65 dB(A)

Optimaal gebruik

Er zijn een aantal factoren die het maximale gebruiksoppervlak van de airconditioner beïnvloeden:

- buitentemperatuur;
- aantal ramen en/of de afmeting daarvan;
- plat dak;
- aantal aanwezige personen;
- elektrische apparatuur in de ruimte.

Wanneer deze factoren in mindere mate aanwezig zijn (zogeheten geringe warmtebelasting), kan het apparaat een groter oppervlak koelen dan wanneer deze factoren meer aanwezig zijn (zogeheten hoge warmtebelasting).

Type	Polar 12C	Polar 16CH
Geringe warmtebelasting	38 m^2 / 105 m^3	50 m^2 / 140 m^3
Hoge warmtebelasting	24 m^2 / 66 m^3	32 m^2 / 90 m^3

Beschrijving

De Polar is een gebruiksvriendelijke airconditioner, uitsluitend bedoeld voor gebruik binnenshuis. Het apparaat koelt continu en voert het gecondenseerde water automatisch af. De Polar 16CH heeft ook een verwarmingsfunctie.

Uitpakken

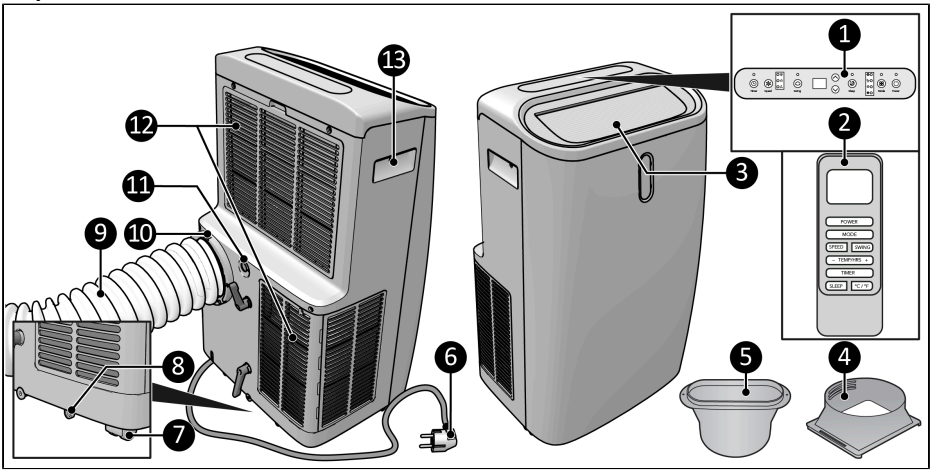

Figuur 3.

Nr.	Beschrijving	Nr.	Beschrijving
1.	Bedieningspaneel	8.	Waterafvoerpunt
2.	Afstandsbediening	9.	Warmeluchtuitgangsslang
3.	Rooster voor luchtuitstroom	10.	Warmeluchtuitgang
4.	Slangaansluiting	11.	Afvoer
5.	Raamaansluitingskit	12.	Rooster voor luchtinstroom
6.	Stekker	13.	Handvat
7.	Wiel		

Bedieningspaneel

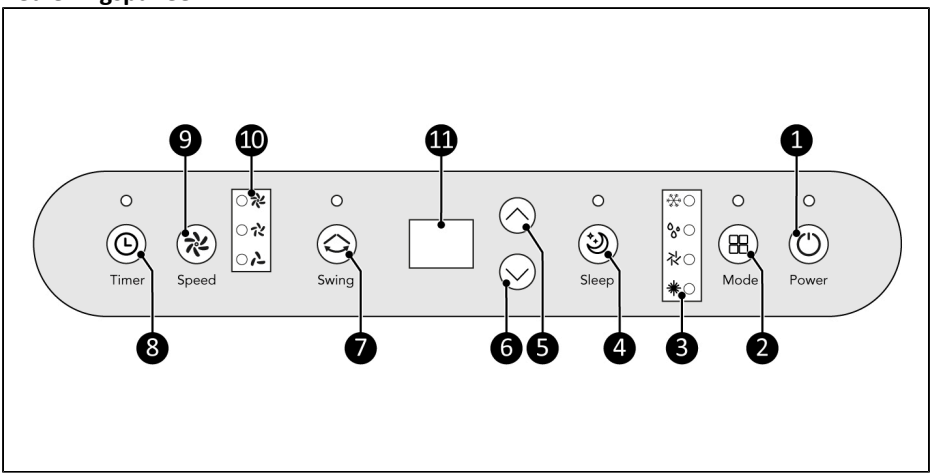

Figuur 4.

Nr.	Beschrijving	Nr.	Beschrijving
1.	AAN/UIT-knop	7.	Draaiknop
2.	Mode-knop (modus)	8.	Timer-knop
3.	Modusaanduiding	9.	Snelheidsknop
4.	Slaapknop	10.	Snelheidsaanduiding
5.	Omhoog-knop	11.	Display
6.	Omlaag-knop		

Afstandsbediening*

1. Display
2. Modusknop (Koelen/Drogen/Ventileren/ Verwarmen)
3. Draaiknop
4. Timer-knop
5. Temperatuurinstellingsknop
6. Slaapknop
7. Knop omhoog-omlaag (Temperatuur en uren)
8. Snelheidsknop
9. AAN/UIT-KNOP

*Batterijen niet inbegrepen

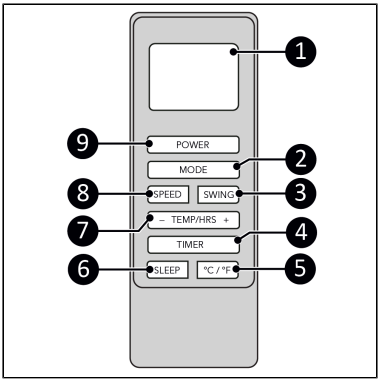

Figuur 5.

Vervoer en opslag

- Maak het apparaat schoon voordat u het opbergt.
- Vervoer het apparaat rechtopstaand.
- Bewaar het apparaat rechtopstaand in de originele verpakking in een droge, geventileerde, stofvrije ruimte groter dan 15 m^3.

Installatie

WAARSCHUWING

- Steek de stekker niet in het stopcontact voordat het apparaat correct gemonteerd of geplaatst is.
- Gebruik geen verlengsnoer, dit kan leiden tot oververhitting en brand. Als een verlengsnoer onvermijdelijk is, controleer dan of deze onbeschadigd en geaard is. Gebruik een verlengsnoer met een minimumvermogen van 1800 watt. Wikkel de verlengsnoer altijd volledig af om oververhitting te voorkomen.

LET OP

Zorg dat de hoofdspanning gelijk is aan de spanning die is aangegeven op het identificatielabel van het apparaat. Alle elektrische aansluitingen moeten onder alle omstandigheden droog blijven.

Het apparaat is verpakt in één doos. Verwijder al het verpakkingsmateriaal en controleer of het apparaat niet beschadigd is. Gebruik het apparaat niet als het beschadigd is. Neem in dat geval altijd eerst contact op met uw leverancier. Bewaar de verpakking voor veilig opbergen en vervoeren.

Plaatsing

1. Het apparaat tussen ruimtes worden verplaatst. Kantel het apparaat niet verder dan 45 graden.
2. Plaats het apparaat op een stevig, horizontaal oppervlak, in de buurt van een stopcontact en met afvoermogelijkheden.

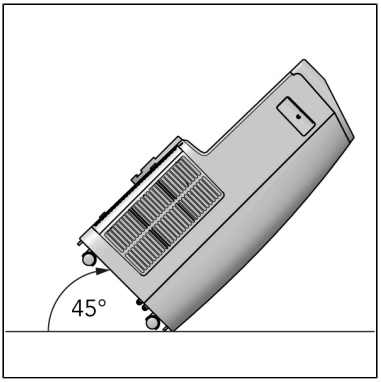

Figuur 6.

3. Plaats het apparaat zo dat het een minimale vrije afstand van 50 cm aan alle zijden heeft.

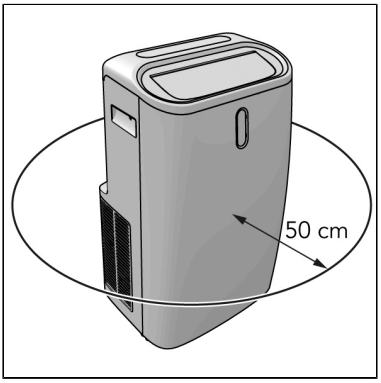

Figuur 7.

Opstelling voor koeling

LET OP
De lengte van de warmeluchtuitgangsslang is speciaal ontworpen voor de technologie van dit apparaat. Vervang of verleng deze slang niet. De slang kan worden gerekt, maar voor optimale resultaten houdt u de lengte ervan zo kort mogelijk.

1. Sluit de slangaansluiting (Figuur 8, pos. 2) aan op het ene uiteinde van de warmeluchtuitgangsslang (Figuur 8, pos. 1).

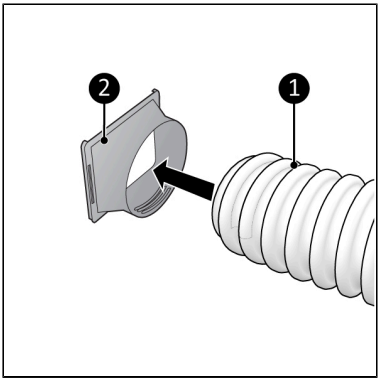

Figuur 8.

2. Sluit de raamaansluitingskit (Figuur 9, pos. 2) aan op het andere uiteinde van de warmeluchtuitgangsslang (Figuur 9, pos. 1).

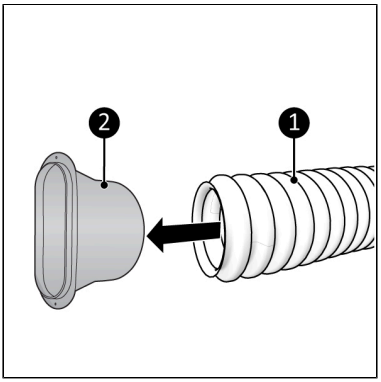

Figuur 9.

3. Plaats de meegeleverde raamaansluitingskit in de raamopening (Figuur 10, pos. 2). Pas aan op de raamhoogte met het bovenste deel (Figuur 10, pos. 1).

De raamaansluitingskit werkt alleen met schuiframen. Voor andere ramen raden we aan de EUROM Cloth Window Kit te gebruiken.

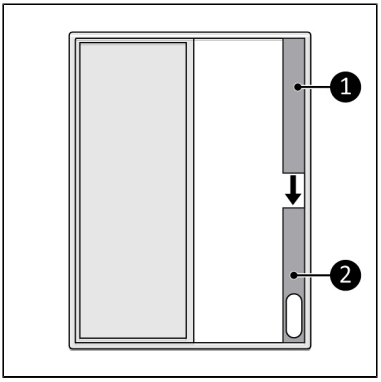

Figuur 10.

4. Sluit het raam (Figuur 11, pos. 2). Dit houdt de kit op zijn plek.
5. Sluit de raamaansluitingskit aan op de raamaansluiting (Figuur 11, pos. 1).

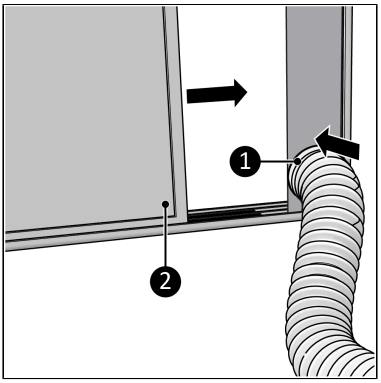

Figuur 11.

6. Sluit de slangaansluiting (Figuur 12, pos. 1) aan op de warmeluchtuitgang van het apparaat (Figuur 12, pos 2).

Buig of knik de warmeluchtuitgangsslang niet.

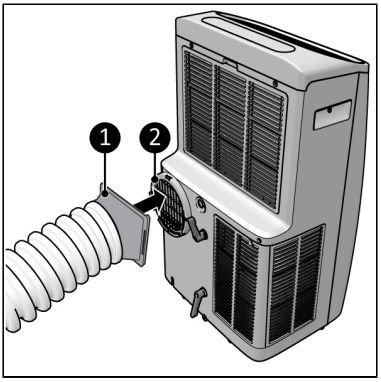

Figuur 12.

7. Steek de stekker (Figuur 13, pos. 1) in een geaard stopcontact waar u eenvoudig bij kunt. Gebruik een geaard stopcontact met een minimumvermogen van 1800 watt.

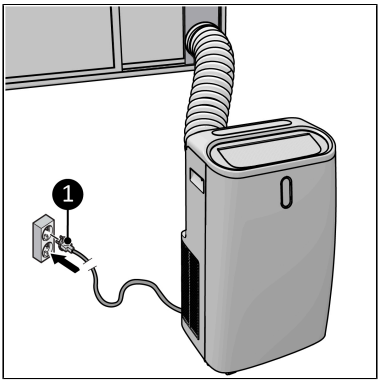

Figuur 13.

Opstelling voor verwarming

LET OP
Als er geen waterafvoerslang is aangesloten in de verwarmingsmodus, wordt het water opgevangen in het interne waterreservoir. Wanneer het interne waterreservoir vol is, stopt het apparaat automatisch. Op het scherm wordt dan het bericht Ft getoond. Na het afvoeren van het water uit het interne waterreservoir kan het apparaat weer worden gebruikt.

1. Volg de instructies voor ‘Opstelling voor koeling’. Het apparaat werkt dan omgekeerd. De koude lucht wordt afgevoerd via de uitlaatslang en de warme lucht wordt in de ruimte geblazen.
2. Als u de verwarming lang wilt gebruiken, dient u de waterafvoerslang aan te sluiten op het waterafvoerpunt (Figuur 14, pos. 1). Houd er rekening mee dat de afvoerslang een afloop moet hebben om het water te laten afvoeren. Er is geen pomp!

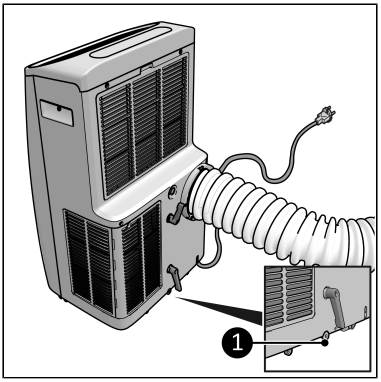

Figuur 14.

Opstelling voor ontvochtiging

1. Zorg dat het apparaat is uitgeschakeld en dat de stekker uit het stopcontact is verwijderd (Figuur 15, pos. 2).
2. Trek de rubberen stop uit de afvoer van het apparaat en bewaar deze op een veilige plek (Figuur 15, pos. 1).
3. Sluit de meegeleverde waterafvoerslang aan op de afvoer van het apparaat (Figuur 15, pos. 4).
4. Plaats het uiteinde van de waterafvoerslang in een emmer (Figuur 15, pos. 3).
5. Controleer regelmatig het waterniveau in het reservoir. Het uiteinde van de slang mag niet ondergedompeld zijn in water.

In de ontvochtigingsmodus hoeft de warmeluchtuitgangsslang niet aangesloten te worden.

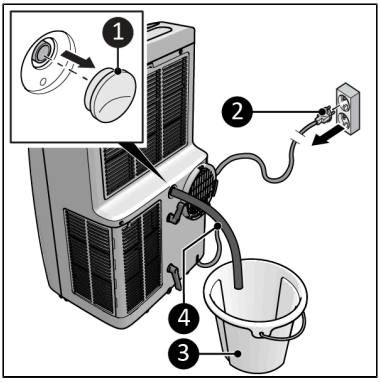

Figuur 15.

Afstandsbediening

1. Verwijder het afschermplaatje (Figuur 16, pos. 1).
2. Verwijder de batterijen (indien aanwezig).
3. Plaats twee batterijen (AAA 1,5V) (Figuur 16, pos. 2) zoals aangegeven in het batterijvakje. Zorg dat u de batterijen er correct in doet.
4. Plaats het afschermplaatje terug.

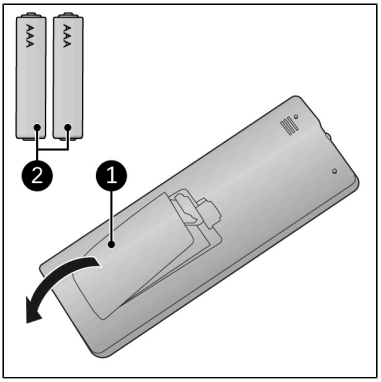

Figuur 16.

Werking

WAARSCHUWING
Controleer voor elk gebruik of:
- uw handen droog zijn voordat u het apparaat bedient;
- het apparaat schoon en droog is;
- het apparaat niet beschadigd is;
- het apparaat niet bedekt of geblokkeerd is;
- het apparaat stevig en horizontaal staat of hangt.

1. Zorg dat het apparaat correct opgesteld is.
2. Druk op de AAN/UIT-knop op het apparaat (Figuur 3, pos. 9) of op de afstandsbediening (Figuur 5, pos. 9). Het apparaat start op in ventilatiemodus.
3. Druk op de modusknop op het apparaat (Figuur 3, pos. 2) of op de afstandsbediening (Figuur 5, pos. 2) om de gewenste modus te kiezen. (De verwarmingsmodus is alleen beschikbaar op de Polar 16CH).

Ventilatormodus

1. Druk op de snelheidsknop om de gewenste ventilatorsnelheid te kiezen (laag, gemiddeld, hoog).
2. Indien gewenst, kunt u met de draaiknop de draaibeweging in- of uitschakelen.

Koelmodus

1. Druk op de knop omhoog-omlaag om de gewenste temperatuur in te stellen (16 °C-32 °C).
2. Druk op de snelheidsknop om de gewenste ventilatorsnelheid te kiezen (laag, gemiddeld, hoog).

3. Indien gewenst, kunt u met de draaiknop de draaibeweging in- of uitschakelen.
4. Het apparaat stopt met koelen wanneer de omgevingstemperatuur lager is dan de gewenste temperatuur.

Verwarmingsmodus (alleen op Polar 16CH)

1. Druk op de knop omhoog-omlaag om de gewenste temperatuur in te stellen (16 °C-32 °C).
2. Druk op de snelheidsknop om de gewenste ventilatorsnelheid te kiezen (laag, gemiddeld, hoog).
3. Indien gewenst, kunt u met de draaiknop de draaibeweging in- of uitschakelen.
4. Het apparaat stopt met verwarmen wanneer de omgevingstemperatuur hoger is dan de gewenste temperatuur.

Als u de verwarming lang wilt gebruiken, dient u ook de waterafvoerslang aan te sluiten (Opstelling voor ontvochtiging).

Ontvochtigingsmodus

1. Volg de instructies voor 'Opstelling voor ontvochtiging' voordat u deze modus kiest.
2. Controleer regelmatig het waterniveau in het reservoir. Het uiteinde van de slang mag niet ondergedompeld zijn in water.
3. Indien gewenst, kunt u met de draaiknop de draaibeweging in- of uitschakelen.

Slaapmodus

1. Druk op de slaapknop om de slaapmodus in te schakelen. Deze modus kan alleen worden ingeschakeld vanuit de koelmodus.

Na één uur koelen wordt de gewenste temperatuur automatisch met één graad verhoogd. Na nog één uur koelen wordt de gewenste temperatuur nogmaals automatisch met één graad verhoogd.

Timer

Het apparaat kan automatisch starten en stoppen op een vooraf ingestelde tijd.

Automatisch starten

1. Stel het apparaat in op de gewenste modus en temperatuur.
2. Druk op de AAN/UIT-knop. Het apparaat staat nu in de stand-bymodus.
3. Druk op de timerknop.
4. Stel met de knop omhoog-omlaag de afteltimer in. Het apparaat start automatisch (1-24 uur).
5. Druk op de timerknop. Op het scherm wordt getoond hoe lang het nog duurt tot het apparaat start.

Automatisch stoppen

1. Stel het apparaat in op de gewenste modus en temperatuur.
2. Druk op de timerknop.

3. Stel met de knop omhoog-omlaag de afteltimer in. Het apparaat stopt automatisch (1-24 uur).
4. Druk op de timerknop. Op het scherm wordt getoond hoe lang het nog duurt tot het apparaat stopt.

Automatische timer uitschakelen

1. Druk de knoppen omhoog-omlaag herhaaldelijk tegelijkertijd in tot er '00' op het scherm wordt weergegeven.
2. Druk op de AAN/UIT-knop om de timerinstelling te verlaten.

Afvoer van condenswater

Het apparaat filtert waterdeeltjes uit de lucht. Het water verdampt gedeeltelijk bij de afvoer van de warme lucht. Het resterende water wordt opgevangen in het waterreservoir. Wanneer het reservoir vol is, stop het apparaat automatisch. Op het scherm wordt dan het bericht Ft getoond.

1. Zorg dat het apparaat is uitgeschakeld en dat de stekker uit het stopcontact is verwijderd (Figuur 17, pos. 2).
2. Verwijder het kapje van het waterafvoerpunt (Figuur 17, pos. 2). Leeg het waterreservoir in een container of put.
3. Plaats het kapje weer terug op het waterafvoerpunt.

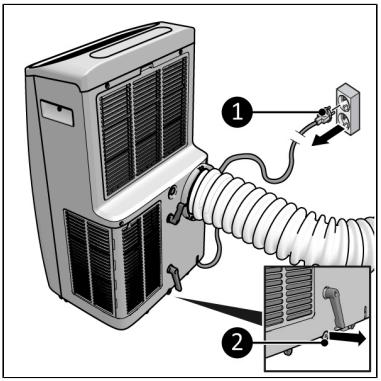

Figuur 17.

Automatisch ontdooien

Dit apparaat werkt in de koel- of ontvochtigingsmodus. Er wordt vorst gedetecteerd door de ingebouwde temperatuursensor wanneer de temperatuur lager is dan -1 °C. De compressor stopt tijdelijk en het apparaat start automatisch met ontdooien. De indicatielampjes knipperen.

Nadat de termperatuur voldoende is gestegen, start de compressor automatisch weer.

Na gebruik

LET OP
Gebruik de stroomkabel niet om het apparaat los te koppelen of te dragen. Rol de stroomkabel niet te strak of in scherpe hoeken op. Wikkel de stroomkabel niet om het apparaat heen.

1. Zorg dat het apparaat is uitgeschakeld en dat de stekker uit het stopcontact is verwijderd.
2. Laat het apparaat eerst afkoelen voordat u het aanraakt.
3. Haal de warmeluchtuitgangsslang uit het raam.
4. Rol de stroomkabel op.

Onderhoud

WAARSCHUWING
Voer geen reparaties of aanpassingen aan dit apparaat uit.

Onderhoud en reparaties moeten worden uitgevoerd door een professional die bevoegd is door EUROM. Als de stroomkabel en/of stekker beschadigd is, moet deze worden vervangen door de fabrikant, een servicemedewerker of iemand met vergelijkbare kwalificaties om risico's te voorkomen.

Reparaties moeten worden uitgevoerd door een vakman die bevoegd is door de fabrikant. Onderhoud en reparaties waarbij de hulp van overig gekwalificeerd personeel nodig is, dienen uitgevoerd te worden onder toezicht van iemand die gespecialiseerd is in het gebruik van ontvlambare koelmiddelen. Nationale gaswetgeving moet worden nageleefd. Iemand die werkt met koelcircuits of een koelcircuit verstoort, moet in het bezit zijn van de juiste certificering, uitgegeven door een geaccrediteerde organisatie die bevestigt dat de persoon in kwestie competent is in het gebruik van koelmiddelen volgens een speciale door brancheorganisaties erkende beoordeling. Alle onderdelen zijn speciaal ontworpen voor gebruik met airconditioners waarin het koelmiddel R290 wordt gebruikt. Deze onderdelen zijn niet-vonkend. Onderdelen dienen alleen vervangen te worden door identieke reparatieonderdelen.

Reiniging

LET OP
Gebruik geen:
- schuursponsjes;
- harde borstels;
- ontvlambare, agressieve of chemische reinigingsmiddelen.

Voorkom dat er water in het apparaat komt. Dompel geen enkel deel van het apparaat onder in water of andere vloeistoffen.

We raden aan het apparaat na elk gebruik en voor het opbergen te reinigen.

1. Zorg dat het apparaat is uitgeschakeld en dat de stekker uit het stopcontact is verwijderd.
2. Stofzuig de openingen zorgvuldig om stof en vuil te verwijderen.
3. Veeg het apparaat af met een vochtige, schone, zachte, pluisvrije doek of een zachte borstel.
4. Laat het apparaat volledig drogen voor gebruik en opslag.

Filter reinigen

Wanneer het apparaat in het seizoen regelmatig wordt gebruikt, dient het filter tweewekelijks te worden gereinigd.

1. Zorg dat het apparaat is uitgeschakeld en dat de stekker uit het stopcontact is verwijderd.
2. Het apparaat heeft twee filters aan de achterkant. Klik het bovenste rooster open en draai van het onderste rooster de schroeven los. Verwijder de filters.
3. Stofzuig de filters voorzichtig.
4. De filters kunnen met lauwwarm schoon water worden gereinigd.
5. Laat de filters volledig drogen voordat u ze terugplaatst.

Gebruik het apparaat nooit zonder filters.

Reiniging aan het eind van het seizoen

1. Laat al het condenswater weglopen via het waterafvoerpunt.
2. Laat het apparaat gedurende 2 uur in de ventilatormodus werken.
3. Schakel het apparaat uit en trek de stekker uit het stopcontact.
4. Reinig en vervang beide filters.
5. Ontkoppel de warmeluchtuitgangsslang van het apparaat.
6. Verwijder de batterijen uit de afstandsbediening.

Probleemoplossing

Probleem	Oorzaak/oplossing
Het apparaat start niet wanneer er op de AAN/UIT-knop wordt gedrukt.	Is de stekker correct aangesloten op het stopcontact? Is de aardlekschakelaar ingeschakeld? Is er sprake van stroomuitval? Is het waterreservoir vol? Leeg het waterreservoir. De kamertemperatuur is lager dan de ingestelde temperatuur. Pas de ingestelde temperatuur aan.
Het apparaat lijkt niet veel te doen.	Meet de uitgangstemperatuur. Die zou ± 10 °C kouder moeten zijn dan de kamertemperatuur. Staat het apparaat in direct zonlicht? Doe de gordijnen dicht. Staan er ramen of deuren open? Sluit deze. Zijn er teveel mensen in de ruimte aanwezig? Is de ruimte te groot? Staat er iets in de ruimte wat (veel) warmte uitstraalt? Schakel het uit of haal het weg. Is het filter stoffig, vies? Maak het schoon. Wordt de luchtinlaat of luchtuitlaat geblokkeerd? Haal de blokkade weg.
Het apparaat is luid.	Staat het apparaat op een stevig, waterpas en horizontaal oppervlak? De koelmiddelstroom in het apparaat maakt veel geluid. Dit is normaal.
Er lekt water uit het apparaat.	Is de waterafvoerslang correct aangesloten? Is de lekkage ontstaan toen het apparaat werd verplaatst met een vol waterreservoir? Leeg eerst het waterreservoir. Controleer de kraan op de afvoer en het waterafvoerpunt.

Probleem	Oorzaak/oplossing
Het apparaat schakelt zichzelf UIT.	Het apparaat is mogelijk uitgeschakeld door de oververhittingsbeveiliging. Zie ‘Verplichte waarschuwingen’.
Foutcode Ft	Het waterreservoir is vol. Zie ‘Afvoer van condenswater’.
Foutcode E0/E1/E2	Neem contact op met uw leverancier.

Afdanken

Deze markering geeft aan dat dit product in de EU niet bij het huishoudelijk afval mag worden weggegooid. Om mogelijke schade aan het milieu en/of de volksgezondheid door ongecontroleerde afvalverwijdering te voorkomen, moet u het op verantwoorde wijze recyclen om duurzaam hergebruik van materiële hulpbronnen te bevorderen. Als u uw gebruikte apparaat wilt inleveren, kunt u gebruikmaken van de retour- en inzamelsystemen of neemt u contact op met de winkelier waarvan u het product heeft gekocht. Zij kunnen ervoor zorgen dat dit product op een verantwoorde manier wordt afgevoerd. Verwijder de batterijen uit de afstandsbediening zodat u ze apart kunt weggooien.

Mandatory warnings

Please read and understand these safety instructions. Incorrect use can cause injury and will void EUROM's warranty.

This device is not suitable for use by persons with a physical, sensory or mental disability, or lack of experience and knowledge (including children). Keep the device out of reach of children, unqualified persons and pets. Never leave the device unattended while it is in operation.

The device is equipped with an overheating protection, which switches it off automatically in case of internal overheating. Switch the device off, unplug the power plug, remove the source of overheating, let it cool down and use as normal. Do not use the device if the source of overheating cannot be traced or if the problem persists, but always contact your supplier.

General safety instructions

WARNING
This device is filled with the flammable propane gas R290 refrigerant. There is a risk of fire, if R290 leaks and is exposed to an ignition source. Make sure the device is not damaged, a leak is difficult to detect because R290 is odorless and heavier then air. If a leak is detected, immediately evacuate all persons from the area, ventilate the area and contact the local fire department to inform them that a propane leak has occurred.

WARNING
- Prevent splashing water on or in the device.
- Do not immerse any part of the device in water or other liquids.
- Never insert fingers or other objects into the openings of the device.
- Do not expose the device to strong vibrations or mechanical stress.

CAUTION
Make sure the device remains upright at all times. If, however, the device or part of it has been lying horizontally, wait 24 hours before use.

CAUTION
Do not cover the device during usage. To reduce the risk of fire, keep textiles, curtains, tent canvasses and other flammable material at a minimum distance of 50 centimeters from the device.

Safety during operation

WARNING

Do not use the device:

- outdoors, in an airtight room or in a small space (<15m^3);
- lying, leaning, hanging or tilted;
- if any parts are dirty or wet;
- if there is a strange noise, smell or smoke;
- near a water source, like a sink, shower or swimming pool;
- in constant direct sunlight exposure;
- near or in a dusty and dirty environment, like a construction site;
- near flammable materials, liquids or fumes, like an insect repellant spray, splattering oil, gas cylinder or gas pipes;
- near a heat source, ignition source or open fire, like cigarettes and sparking electrical equipment;
- with an appliance that automatically switches the device on, such as a timer, dimmer or any other device.

If the device, the electric cable or plug shows damage or is malfunctioning, immediately take the appliance out of use and disconnect the power supply.

Warranty

EUROM offers a 36-month warranty on this device from the date of purchase. The warranty does not cover wear and tear from normal use. The warranty expires if a defect is the result of unintentional or careless use of the device. The manufacturer, importer and supplier are not liable for incorrect connections.

Introduction

Thank you for choosing this EUROM device. You have purchased a quality device that you will enjoy for many years. Using this device with respect and care will reduce the risk of personal injury or material damage.

CAUTION

It is important to read and understand this instruction manual before assembling, installing and using the device.

This manual describes the correct and safe use of this device. Keep this manual for future reference. The manual is an essential part of the device and must be given to the new owner upon resale or exchange. This manual has been compiled with the utmost care. Nevertheless, we reserve the right to improve and adjust this manual at any time. The images used may differ.

The following symbols and terms are used in this manual to alert the reader to safety issues and important information:

WARNING
Indicates a hazardous situation which, if the safety instructions are not followed, can lead to injuries to the operator or bystanders, light and/or moderate damage to the product or to the environment.

CAUTION
Indicates a hazardous situation which, if the safety instructions are not followed, can lead to light and/or moderate damage to the product or to the environment.

Identification

EUROM
POWERFUL PRODUCTS SINCE 1974

Polar 12C
Art.nr. 382419

BATCH			******
COOLING CAPACITY			12000 Btu/h
HEATING CAPACITY			----
REFRIGERANT			R290/240g
PERMISSIBLE EXCESSIVE OPERATING PRESSURE			DISCHARGE 0.7Mpa
			SUCTION 3.2MPa
MAX ALLOWABLE PRESSURE			DISCHARGE 0.7MPa
			SUCTION 3.2MPa
WEIGHT			31 kg
RATED VOLTAGE			220-240V~
RATED FREQUENCY			50Hz
STANDARD RATING CONDITIONS	CURRENT	COOLING	5.9A
		HEATING	----
	INPUT	COOLING	1337W
		HEATING	----
RATED CURRENT		COOLING	5.9A
		HEATING	----
RATED INPUT		COOLING	1337W
		HEATING	----
RESISTANCE CLASS			IPX1
DIMENSION(mm)			W353XH762XD470
SOUND PRESSURE LEVEL			56dB(A)
SOUND POWER LEVEL			65dB(A)

Eurom - Kokosstraat 20 - 8281 JC Genemuiden - The Netherlands

Figure 18.

EUROM
POWERFUL PRODUCTS SINCE 1974

Polar 16CH
Art.nr. 382426

BATCH			******
COOLING CAPACITY			16000 Btu/h
HEATING CAPACITY			11200 Btu/h
REFRIGERANT			R290/265g
PERMISSIBLE EXCESSIVE OPERATING PRESSURE			DISCHARGE 0.7Mpa
			SUCTION 3.2MPa
MAX ALLOWABLE PRESSURE			DISCHARGE 0.7MPa
			SUCTION 3.2MPa
WEIGHT			32 kg
RATED VOLTAGE			220-240V~
RATED FREQUENCY			50Hz
STANDARD RATING CONDITIONS	CURRENT	COOLING	7.5A
		HEATING	5.7A
	INPUT	COOLING	1712W
		HEATING	1300W
RATED CURRENT		COOLING	7.5A
		HEATING	5.7A
RATED INPUT		COOLING	1712W
		HEATING	1300W
RESISTANCE CLASS			IPX1
DIMENSION(mm)			W353XH762XD470
SOUND PRESSURE LEVEL			61dB(A)
SOUND POWER LEVEL			65dB(A)

Eurom - Kokosstraat 20 - 8281 JC Genemuiden - The Netherlands

Figure 19.

Specifications

Type	Polar 12C	Polar 16CH
Product size:	353 x 470 x 762 mm	353 x 470 x 762 mm
Weight:	31 kg	32 kg
Voltage:	220 - 240 V / 50 Hz	220 - 240 V / 50 Hz
Power consumption:	1337 W	1712 W (cooling)

Type	Polar 12C	Polar 16CH
		1300 W (heating)
Current consumption:	5.9 A	7.5 A (cooling)
		5.7 A (heating)
Heating capacity:	x	3280 W (11,200 Btu)
Cooling capacity:	3520 W (12,000 Btu)	4689 W (16,000 Btu)
Cooling liquid:	R290 (240 g)	R290 (265 g)
Airflow:	330/360/400 m^3/h	370/410/450 m^3/h
Drain pipe size:	Ø 150 x 1600 mm	Ø 150 x 1600 mm
Fuse:	Explosion-Proof Ceramic Fuse F/T 250 V AC, 2/3.15A	Explosion-Proof Ceramic Fuse F/T 250 V AC, 2/3.15A
Working temperature:	16-35 °C	5-35 °C
Protection rating:	IPX1	IPX1
Sound level:	Pressure Level: 56 dB(A)	Pressure Level: 61 dB(A)
	Power Level: 65 dB(A)	Power Level: 65 dB(A)

Maximum effect usage

The maximum surface area that this air conditioner can cool depends on several factors:

- outside temperature;
- number and/or size of windows;
- flat roof;
- people in the space;
- electrical equipment in the space.

When these factors are present to a lesser extent (so-called low heat loads), the device can cool a larger surface area than when these factors are present to a greater extent (so-called high heat loads).

Type	Polar 12C	Polar 16CH
Low heat loads	38 m^2 / 105 m^3	50 m^2 / 140 m^3
High heat loads	24 m^2 / 66 m^3	32 m^2 / 90 m^3

Description

The Polar is an easy-to-use portable air-conditioner for domestic indoor use only. The device provides continuous cooling and drains the condensed water automatically. The Polar 16CH provides a heating function.

Unboxing

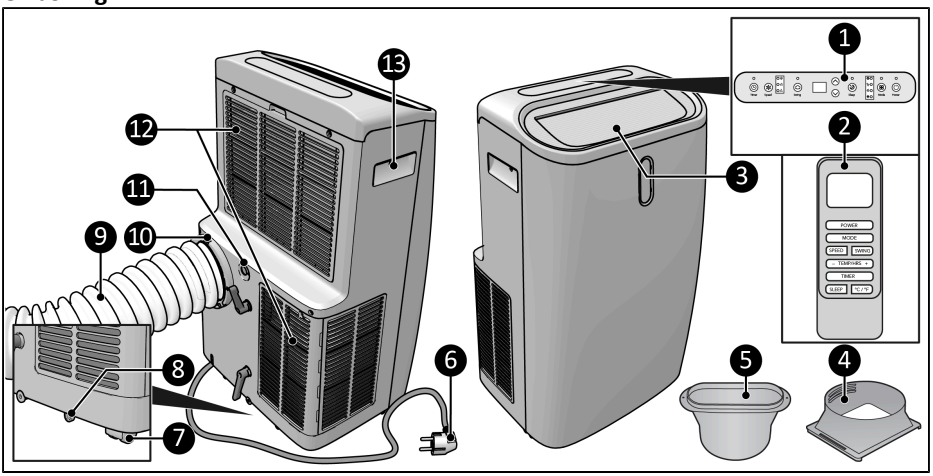

Figure 20.

No.	Description	No.	Description
1.	Control panel	8.	Water discharge point
2.	Remote control	9.	Hot air outlet hose
3.	Air outflow grid	10.	Hot air outlet
4.	Hose connector	11.	Drain
5.	Window kit connector	12.	Air inflow grills
6.	Power plug	13.	Handle
7.	Wheel		

Control panel

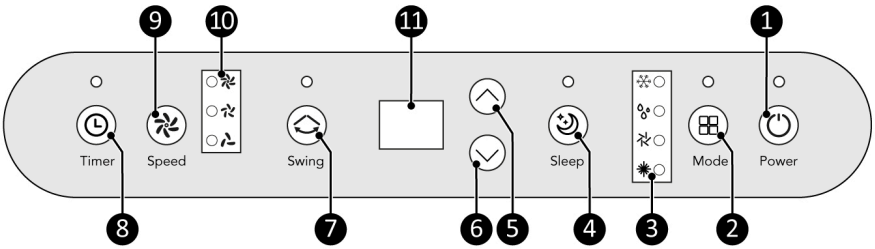

Figure 21.

No.	Description	No.	Description
1.	ON/OFF button	7.	Swing button
2.	Mode button	8.	Timer button
3.	Mode indication	9.	Speed button
4.	Sleep button	10.	Speed indication
5.	Up button	11.	Display
6.	Down button		

Remote control*

1. Display
2. Mode button (Cool/Dry/Fan/Heat)
3. Swing button
4. Timer button
5. Temperature denotation button
6. Sleep button
7. Up and Down button (Temperature and hours)
8. Speed button
9. ON/OFF power button

*Batteries not included

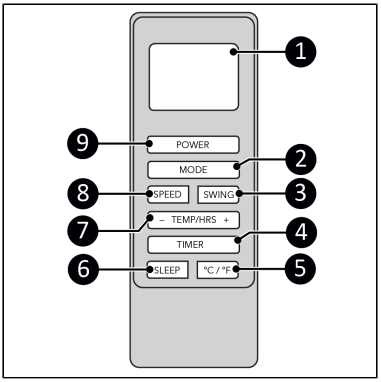

Figure 22.

Transport and storage

- Clean the device before storing it.
- Transport the device upright.
- Store the device upright in its original packaging in a cool, dry, ventilated and dust-free area larger than 15 m^3.

Installation

WARNING

- Do not put the power plug into the wall socket before the device is mounted or placed correctly.
- Do not use an extension cable; this can cause overheating and fire. If using an extension cable is unavoidable, make sure it is undamaged and earthed. Use an extension cable with a minimum power of 1800 Watt. Always unwind the extension cable completely to prevent overheating.

CAUTION

Make sure that the main voltage is the same as indicated on the identification label of the device. All electrical connections must stay dry under all circumstances.

The device is packed in one box. Remove all packaging material and check that the device is not damaged. Do not use the device if it is damaged, but always contact your supplier. Keep the packaging for safe storage and transport.

Placement

1. The device can be moved from room to room. Make sure to not tilt the device more than 45 degrees.
2. Place the device on a firm and horizontal surface near a power socket and an outlet possibility.

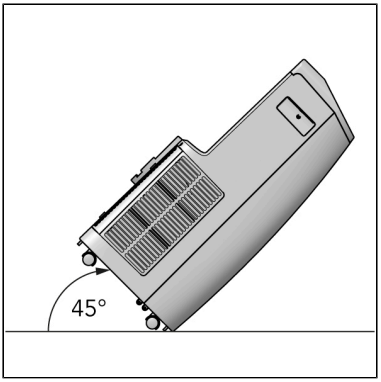

Figure 23.

3. Place the device with a minimum clearance distance of 50 cm on all sides.

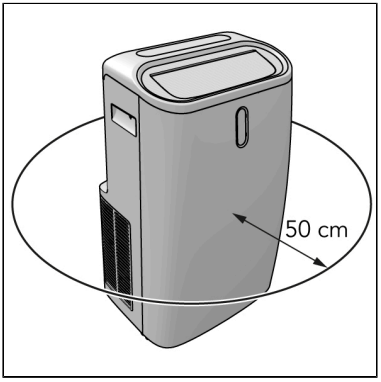

Figure 24.

Installation to cool

CAUTION
The length of the hot air outlet hose is specially adapted to the technology of this device. Do not replace or extend the hose. The hose can be stretched, but to achieve the best effect, keep the length as short as possible.

1. Connect the hose connector (Figure 25, pos. 2) to one end of the hot air outlet hose (Figure 25, pos. 1).

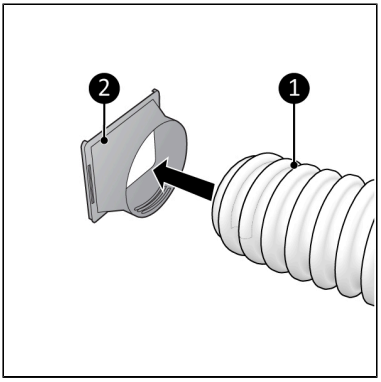

Figure 25.

2. Connect the window connector kit (Figure 26, pos. 2) to the other end of the hot air outlet hose (Figure 26, pos. 1).

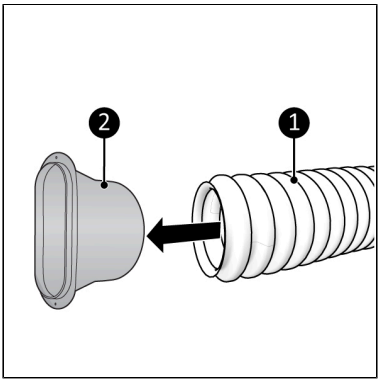

Figure 26.

3. Place the included window kit in the opening of the window (Figure 27, pos. 2). Use the top part (Figure 27, pos. 1) to adjust the height of the window.

The window kit only works with a sliding window, for other windows we recommend the EUROM Cloth Window Kit.

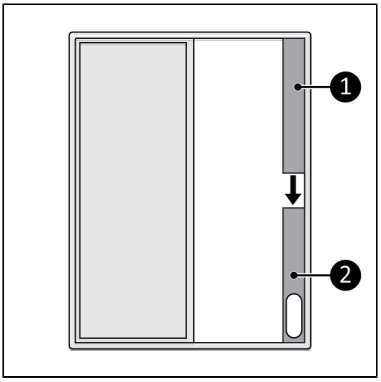

Figure 27.

4. Close the window (Figure 28, pos. 2). This will hold the window kit in place.
5. Connect the window kit connector to the window kit (Figure 28, pos. 1).

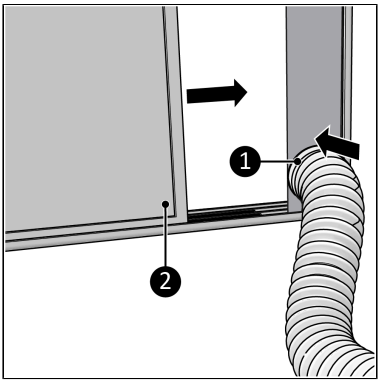

Figure 28.

6. Connect the hose connector (Figure 29, pos. 1) to the hot air outlet of the device (Figure 29, pos. 2).

Avoid kinks or bends in the hot air outlet hose.

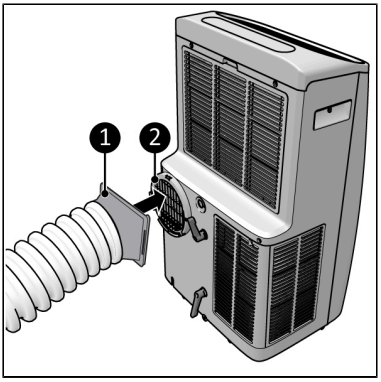

Figure 29.

7. Place the power plug (Figure 30, pos. 1) into an earthed wall socket that is easilyaccessible. Use an earthed wall socket with aminimum power of 1800 Watt.

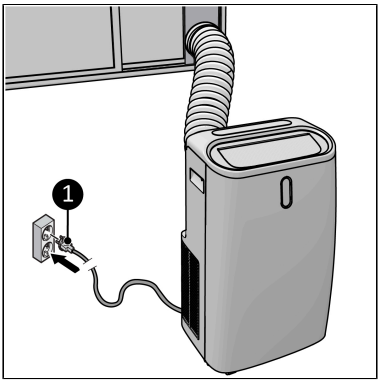

Figure 30.

Installation to heat

CAUTION
If no water drain hose is mounted in the heating mode, the water accumulates in the internal water tank. When the internal water tank is full the device stops automatically and the message Ft will appear on the display. After draining the water from the internal water tank the device can be used again.

1. Follow the instructions for ‘Installation to cool’. The device then works in reverse. The cold air is discharged outside through the exhaust hose and the warm air is blown into the room.
2. If heating for a longer period, install the water drain hose to the water discharge point (Figure 31, pos. 1). Please note that the drain hose must have a slope to allow the water to drain away. There is no pump!

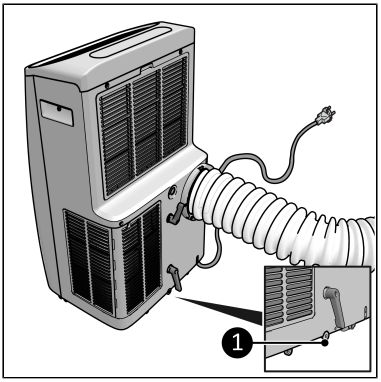

Figure 31.

Installation to dehumidify

1. Make sure the device is switched off and the plug is removed from the power outlet (Figure 32, pos. 2).
2. Remove the rubber plug from the drain of the device and keep it in a safe place (Figure 32, pos. 1).
3. Connect the included water drain hose to the drain of the device (Figure 32, pos. 4).
4. Place the outlet of the water drain hose in a bucket (Figure 32, pos. 3).
5. Regularly check the water level in the bucket. The end of the hose should not be immersed in water.

In the dehumidifying mode it is not necessary to mount the hot air outlet hose.

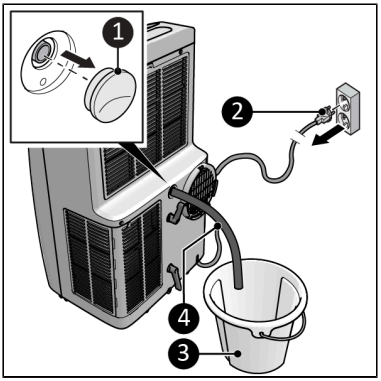

Figure 32.

Remote control

1. Remove the cover (Figure 33, pos. 1).
2. Remove the batteries (if present).
3. Insert two batteries (AAA 1.5 V) (Figure 33, pos. 2) as indicated in the battery compartment. Make sure to insert the batteries correctly.
4. Replace the cover.

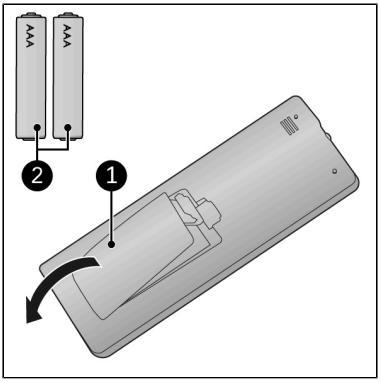

Figure 33.

Operation

WARNING
Before every use, make sure that:
- you operate the device with dry hands;
- the device is clean and dry;
- the device is not damaged;
- the device is not covered or blocked;
- the device stands securely and horizontally.

1. Make sure the device is correctly installed.
2. Press the ON/OFF button on the device (Figure 20, pos. 1) or the remote control (Figure 22, pos. 9). The device will start in Fan mode.
3. Press the Mode button on the device (Figure 20, pos. 2) or on the remote control (Figure 22, pos. 2) to select the desired mode. (Heat mode is only available on the Polar 16CH).

Fan mode

1. Press the Speed button to select the desired fan speed (Low-Medium-High).
2. If desired, press the Swing button to activate or deactivate the swing motion.

Cooling mode

1. Press the Up and Down button(s) to set the required temperature (16 °C-32 °C).
2. Press the Speed button to select the desired fan speed (Low-Medium-High).
3. If desired, press the Swing button to activate or deactivate the swing motion.
4. The device will stop cooling when the ambient temperature is lower than the required temperature.

Heating mode (Polar 16CH only)

1. Press the Up and Down button(s) to set the required temperature (16 °C-32 °C).
2. Press the Speed button to select the desired fan speed (Low-Medium-High).
3. If desired, press the Swing button to activate or deactivate the swing motion.
4. The device will stop heating when the ambient temperature is higher than the required temperature.

If heating for a longer period, install the water drain hose (Installation to dehumidify).

Dehumidify mode

1. Follow the instructions for 'Installation to dehumidify' before choosing this mode.
2. Regularly check the water level in the bucket. The end of the hose should not be immersed in water.
3. If desired, press the Swing button to activate or deactivate the swing motion.

Sleep mode

1. Press the Sleep button to activate sleep mode. Can only be activated in Cooling mode.

After 1 hour of cooling, the required temperature is automatically increased by 1 degree. After another hour of cooling, the required temperature is again automatically increased by 1 degree.

Timer

The device can automatically start and stop at a preset time.

Automatically start

1. Set the device in the desired mode and the desired temperature.
2. Press the ON/OFF button, the device is now in standby mode.
3. Press the Timer button.
4. Use the Up and Down button(s) to set the countdown timer. The device will automatically start (1-24 hours).
5. Press the Timer button. The display shows the selected time until the device starts.

Automatically stop

1. Set the device in the desired mode and the desired temperature.
2. Press the Timer button.
3. Use the Up and Down button(s) to set the countdown timer. The device will automatically stop (1-24 hours).
4. Press the Timer button. The display shows the selected time until the device stops.

Deactivate automatic timer

1. Press the Up and Down button(s) simultaneously repeatedly until the display shows '00'.
2. Pressing the Power button exits the Timer setting.

Drainage of condensed water

The device extracts water from the air. The water is partially evaporated with the discharge of the warm air. The remaining water accumulates in the water tank. When the tank is full the device stops automatically and the message Ft will appear on the display.

1. Make sure the device is switched off and the plug is removed from the power outlet (Figure 34, pos. 2).
2. Remove the cap from the water discharge point (Figure 34, pos. 2), drain the tank in a container or a well.
3. Don't forget to put the cap back on the water discharge point.

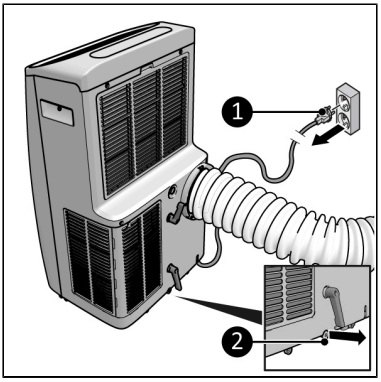

Figure 34.

Automatic defrost

The device is operating in the cooling or dehumidify mode and the built-in temperature sensor detects that the temperature is lower than -1°C frost is detected. The compressor will stop temporarily and the device starts to defrost automatically and indicator lights start blinking.

After the temperature has risen sufficiently, the compressor will start working automatically.

After operation

CAUTION
Do not use the power cable to unplug or carry the device. Do not wind the power cable too tightly or in sharp corners. Do not wrap the power cable around the device.

1. Make sure the device is switched off and the plug is removed from the power outlet.
2. Let the device cool down before touching it.
3. Remove the hot air outlet hose from the window.
4. Wind the power cable.

Maintenance

WARNING
Do not perform any repairs or modifications to this device.

Maintenance and repairs must be carried out by a EUROM authorized professional. If the electric cable and/or electric plug is damaged, it should be replaced by the manufacturer or its service employee or persons with similar qualifications to prevent risks.

Repairs must be carried out in accordance with the appliance manufacturer's recommendations. Maintenance and repairs requiring the assistance of other qualified personnel must be carried

out under the supervision of a person specialized in the use of flammable refrigerant media. National gas regulations must be complied with. Persons working with or intervening in a refrigerant circuit must hold appropriate certification issued by an accredited body certifying that the person concerned is competent to handle refrigerant media in accordance with a special assessment recognized by industry associations. All parts are specially designed for use in air conditioners with R290 refrigerant. These parts are non-incendiary and should only be replaced with identical repair parts.

Cleaning

CAUTION

Do not use:

- scouring pads;
- hard brushes;
- flammable, aggressive or chemical cleaning products.

Prevent water from entering the device. Do not immerse any part of the device in water or other liquids.

It is recommended to clean the device after each use and prior to storage.

1. Make sure the device is switched off and the plug is removed from the power outlet.
2. Carefully vacuum the openings to remove dust and dirt.
3. Wipe the device with a damp, clean, soft, lint-free cloth or a soft brush.
4. Let the device dry completely prior to use and storage.

Filter cleaning

In season when the device is used regularly, clean the filter every two weeks.

1. Make sure the device is switched off and the plug is removed from the power outlet.
2. The device has two filters on the back. Open the top grille with a click system, the bottom grille with screws and remove the filters.
3. Carefully vacuum the filters.
4. The filters can be cleaned with lukewarm clean water.
5. Let the filters dry completely prior to returning it to its place.

Never use the device without the filters.

End-of-season cleaning

1. Completely remove the condensed water via the water discharge point.
2. Run the device on the fan function for 2 hours.
3. Switch off the device and remove the plug from the power outlet.
4. Clean and replace both filters.
5. Remove the hot air outlet hose from the device.
6. Remove the batteries from the remote control.

Troubleshooting

Issue	Cause/solution
The device does not start when the ON/OFF button is pressed	Is the plug connected to the power socket? Is the earth leakage circuit breaker switched on? Is there a power outage? Could the water tank be full? Empty the water tank. The room temperature is lower than the set temperature; adjust the set temperature.
The device does not seem to do much	Measure the outlet temperature; it should be ± 10° C cooler than the room temperature. Is there direct sunlight? Close the curtains. Are windows and/or doors open? Close them. Are there too many people in the room? Is the room too big? Is there something in the room that produces (a lot of) heat? Turn it off or delete it. Is the filter dusty, covered with dirt? Clean it. Is the air inlet or outlet blocked? Provide free airflow.
The device produces noise	Is the surface of the machine firm, level and horizontal? The flowing refrigerant in the unit also produces some noise. This is normal.
The device leaks water	Is the water drain hose installed correctly? Is the leakage due to moving the device with a full water tank? Then empty the water reservoir first. Check the tap on the drain and the water discharge point.
The device switches itself OFF	The overheating protection may have turned it off. See ‘Mandatory warnings’.
Error code Ft	The water tank is full. See ‘Drainage of condensed water’.
Error code E0/E1/E2	Contact your supplier.

Disposal

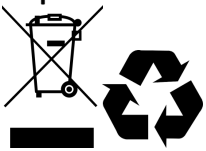

This marking indicates that this product should not be disposed of with other household waste throughout the EU. To prevent possible harm to the environment or human health from uncontrolled waste disposal, recycle it responsibly to promote the sustainable reuse of material resources. To return your used device, please use the return and collection systems or contact the retailer where the product was purchased. They can take this product for environmentally safe recycling. Remove the batteries from the remote control for separate disposal.

Zwingend erforderliche Warnungen

Bitte lesen und verstehen Sie diese Sicherheitshinweise. Eine falsche Verwendung kann zu Verletzungen führen und macht die EUROM Garantie ungültig.

Dieses Gerät ist nicht für Personen mit einer körperlichen, sensorischen oder geistigen Behinderung oder mangelnder Erfahrung und Wissen (einschließlich Kinder) geeignet. Bewahren Sie das Gerät außerhalb der Reichweite von Kindern, nicht qualifizierten Personen und Haustieren auf. Lassen Sie das Gerät niemals unbeaufsichtigt, während es in Betrieb ist.

Das Gerät ist mit einem Überhitzungsschutz ausgestattet, der es bei interner Überhitzung automatisch ausschaltet. Schalten Sie das Gerät aus, ziehen Sie den Netzstecker, entfernen Sie die Überhitzungsquelle, lassen Sie es abkühlen und verwenden Sie es wie gewohnt. Verwenden Sie das Gerät nicht, wenn die Überhitzungsquelle nicht zurückverfolgt werden kann oder wenn das Problem weiterhin besteht. Wenden Sie sich in diesem Fall immer an Ihren Lieferanten.

Allgemeine Sicherheitshinweise

WARNUNG
Dieses Gerät ist mit dem brennbaren Kältemittel Propangas R290 gefüllt. Es besteht Brandgefahr, wenn R290 austritt und einer Zündquelle ausgesetzt wird. Stellen Sie sicher, dass das Gerät nicht beschädigt ist. Ein Leck ist schwer zu erkennen, da R290 geruchlos und schwerer als Luft ist. Wenn ein Leck festgestellt wird, evakuieren Sie sofort alle Personen aus dem Bereich, lüften Sie den Bereich und wenden Sie sich an die örtliche Feuerwehr, um diese darüber zu informieren, dass ein Propangasleck aufgetreten ist.

WARNUNG
- Vermeiden Sie Spritzwasser auf oder im Gerät.
- Tauchen Sie keinen Teil des Geräts in Wasser oder andere Flüssigkeiten.
- Führen Sie niemals Finger oder andere Gegenstände in die Öffnungen des Geräts ein.
- Setzen Sie das Gerät keinen starken Vibrationen oder mechanischen Belastungen aus.

VORSICHT
Stellen Sie sicher, dass das Gerät immer aufrecht steht. Wenn das Gerät oder ein Teil davon jedoch waagerecht lag, warten Sie 24 Stunden, bevor Sie es verwenden.

VORSICHT
Decken Sie das Gerät während des Gebrauchs nicht ab. Um die Brandgefahr zu verringern, halten Sie Textilien, Vorhänge, Zeltplanen und andere brennbare Materialien in einem Mindestabstand von 50 Zentimetern zum Gerät.

Sicherheit während des Betriebs

WARNUNG

Verwenden Sie das Gerät nicht:

- im Freien, in einem luftdichten Raum oder auf kleinem Raum (<15 m^3);
- liegend, angelehnt, hängend oder schräg hängend;
- wenn Teile verschmutzt oder nass sind;
- wenn ungewöhnliche Geräusche, Gerüche oder Rauch auftreten;
- in der Nähe einer Wasserquelle, wie einem Waschbecken, einer Dusche oder einem Schwimmbad;
- bei ständiger direkter Sonneneinstrahlung;
- in der Nähe oder in einer staubigen und schmutzigen Umgebung wie einer Baustelle;
- in der Nähe von brennbaren Materialien, Flüssigkeiten oder Dämpfen, wie Insektenschutzspray, spritzendes Öl, Gasflaschen oder Gasleitungen;
- in der Nähe einer Wärmequelle, einer Zündquelle oder eines offenen Feuers, wie Zigaretten und funkende elektrische Geräte;
- mit einem Gerät, welches das Gerät automatisch einschaltet, z. B. einem Timer, einem Dimmer oder einem anderen Gerät.

Wenn das Gerät, das Elektrokabel oder der Stecker beschädigt sind oder eine Fehlfunktion aufweisen, nehmen Sie das Gerät sofort außer Betrieb und trennen Sie die Stromversorgung.

Garantie

EUROM gewährt ab Kaufdatum eine Garantie von 36 Monaten auf dieses Gerät. Die Garantie deckt keine Abnutzung durch normale Verwendung ab. Die Garantie erlischt, wenn ein Defekt auf einen unbeabsichtigten oder unachtsamen Gebrauch des Geräts zurückzuführen ist. Der Hersteller, Importeur und Lieferant haften nicht für fehlerhafte Verbindungen.

Einführung

Vielen Dank, dass Sie sich für dieses EUROM Gerät entschieden haben. Sie haben ein Qualitätsgerät gekauft, an dem Sie viele Jahre Freude haben werden. Wenn Sie dieses Gerät mit Respekt und Sorgfalt verwenden, wird das Risiko von Personen- oder Sachschäden verringert.

VORSICHT

Es ist wichtig, diese Bedienungsanleitung zu lesen und zu verstehen, bevor Sie das Gerät zusammenbauen, installieren und verwenden.

Dieses Handbuch beschreibt die korrekte und sichere Verwendung dieses Geräts. Bewahren Sie das Handbuch zum späteren Nachschlagen auf. Das Handbuch ist ein wesentlicher Bestandteil des Geräts und muss dem neuen Besitzer beim Weiterverkauf oder Austausch übergeben werden. Das Handbuch wurde mit größter Sorgfalt erstellt. Wir behalten uns jedoch das Recht vor, das Handbuch jederzeit zu verbessern und anzupassen. Die verwendeten Bilder können abweichen.

Die folgenden Symbole und Begriffe werden in diesem Handbuch verwendet, um den Leser auf Sicherheitsfragen und wichtige Informationen aufmerksam zu machen:

WARNUNG
Weist auf eine gefährliche Situation hin, die, wenn die Sicherheitshinweise nicht befolgt werden, zu Verletzungen des Bedieners oder von Umstehenden, zu leichten und/oder mäßigen Schäden am Produkt oder an der Umwelt führen kann.

VORSICHT
Weist auf eine gefährliche Situation hin, die, wenn die Sicherheitshinweise nicht befolgt werden, zu leichten und/oder mäßigen Schäden am Produkt oder an der Umwelt führen kann.

Identifizierung

EUROM®
POWERFUL PRODUCTS SINCE 1974

Polar 12C
Art.nr. 382419

BATCH			******
COOLING CAPACITY			12000 Btu/h
HEATING CAPACITY			----
REFRIGERANT			R290/240g
PERMISSIBLE EXCESSIVE OPERATING PRESSURE			DISCHARGE 0.7Mpa
			SUCTION 3.2MPa
MAX ALLOWABLE PRESSURE			DISCHARGE 0.7MPa
			SUCTION 3.2MPa
WEIGHT			31 kg
RATED VOLTAGE			220-240V~
RATED FREQUENCY			50Hz
STANDARD RATING CONDITIONS	CURRENT	COOLING	5.9A
		HEATING	----
	INPUT	COOLING	1337W
		HEATING	----
RATED CURRENT		COOLING	5.9A
		HEATING	----
RATED INPUT		COOLING	1337W
		HEATING	----
RESISTANCE CLASS			IPX1
DIMENSION(mm)			W353XH762XD470
SOUND PRESSURE LEVEL			56dB(A)
SOUND POWER LEVEL			65dB(A)

Eurom - Kokosstraat 20 - 8281 JC Genemuiden - The Netherlands

Abbildung 35.

EUROM®
POWERFUL PRODUCTS SINCE 1974

Polar 16CH
Art.nr. 382426

BATCH			******
COOLING CAPACITY			16000 Btu/h
HEATING CAPACITY			11200 Btu/h
REFRIGERANT			R290/265g
PERMISSIBLE EXCESSIVE OPERATING PRESSURE			DISCHARGE 0.7Mpa
			SUCTION 3.2MPa
MAX ALLOWABLE PRESSURE			DISCHARGE 0.7MPa
			SUCTION 3.2MPa
WEIGHT			32 kg
RATED VOLTAGE			220-240V~
RATED FREQUENCY			50Hz
STANDARD RATING CONDITIONS	CURRENT	COOLING	7.5A
		HEATING	5.7A
	INPUT	COOLING	1712W
		HEATING	1300W
RATED CURRENT		COOLING	7.5A
		HEATING	5.7A
RATED INPUT		COOLING	1712W
		HEATING	1300W
RESISTANCE CLASS			IPX1
DIMENSION(mm)			W353XH762XD470
SOUND PRESSURE LEVEL			61dB(A)
SOUND POWER LEVEL			65dB(A)

Eurom - Kokosstraat 20 - 8281 JC Genemuiden - The Netherlands

Abbildung 36.

Spezifikationen

Typ	Polar 12C	Polar 16CH
Produktgröße:	353 x 470 x 762 mm	353 x 470 x 762 mm

Typ	Polar 12C	Polar 16CH
Gewicht:	31 kg	32 kg
Stromspannung:	220 - 240 V / 50 Hz	220 - 240 V / 50 Hz
Energieverbrauch:	1337 W	1712 W (Kühlen) 1300 W (Heizen)
Stromverbrauch:	5,9 A	7,5 A (Kühlen) 5,7 A (Heizen)
Heizleistung:	x	3280 W (11.200 BTU)
Kühlkapazität:	3520 W (12.000 BTU)	4689 W (16.000 BTU)
Kühlflüssigkeit:	R290 (240 g)	R290 (265 g)
Luftstrom:	330/360/400 m^3/h	370/410/450 m^3/h
Abflussrohrgröße:	Ø 150 x 1600 mm	Ø 150 x 1600 mm
Sicherung:	Explosionsgeschützte Keramiksicherung F/T 250 V AC, 2/3,15A	Explosionsgeschützte Keramiksicherung F/T 250 V AC, 2/3,15A
Arbeitstemperatur:	16-35 °C	5-35 °C
Schutzart:	IPX1	IPX1
Schallpegel:	Druckpegel: 56 dB(A) Leistungspegel: 65 dB(A)	Druckpegel: 61 dB(A) Leistungspegel: 65 dB(A)

Maximale Effektnutzung

Die maximale Oberfläche, die diese Klimaanlage kühlen kann, hängt von mehreren Faktoren ab:

- Außentemperatur;
- Anzahl und/oder Größe der Fenster;
- Flachdach;
- Menschen im Raum;
- Elektrogeräte im Raum.

Bei geringerem Vorliegen dieser Faktoren (sog. geringe Wärmebelastung) kann das Gerät eine größere Fläche kühlen als bei stärkerem Vorliegen dieser Faktoren (sog. hohe Wärmebelastung).

Typ	Polar 12C	Polar 16CH
Geringe Wärmebelastung	38 m^2 / 105 m^3	50 m^2 / 140 m^3
Hohe Wärmebelastung	24 m^2 / 66 m^3	32 m^2 / 90 m^3

Beschreibung

Die Polar ist eine benutzerfreundliche tragbare Klimaanlage, die ausschließlich für den Hausgebrauch in Innenräumen bestimmt ist. Das Gerät sorgt für eine kontinuierliche Kühlung und leitet das Kondenswasser automatisch ab. Die Polar 16CH bietet eine Heizfunktion.

Unboxing

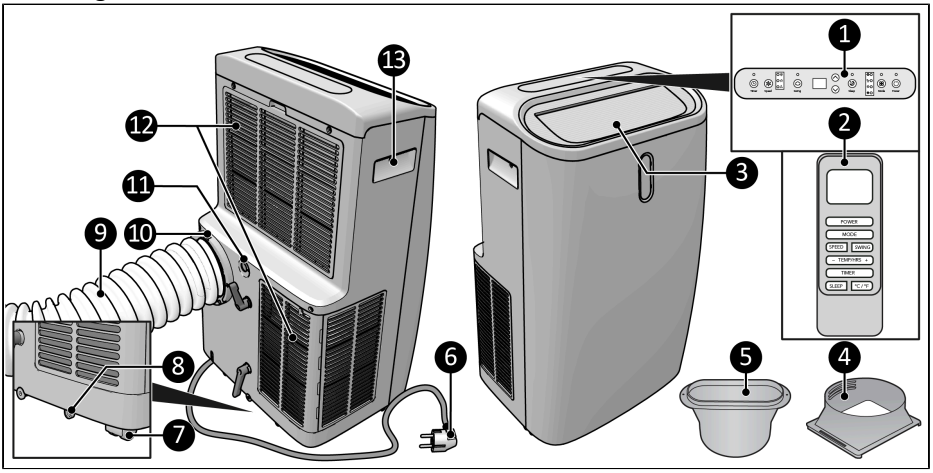

Abbildung 37.

Nr.	Beschreibung	Nr.	Beschreibung
1.	Bedienfeld	8.	Wassereinleitungsstelle
2.	Fernbedienung	9.	Heißluft-Auslassschlauch
3.	Luftaustrittsgitter	10.	Heißluftauslass
4.	Schlauchanschluss	11.	Abfluss
5.	Fenster-Kit-Anschluss	12.	Lufteinlassgitter
6.	Netzstecker	13.	Griff
7.	Rad		

Bedienfeld

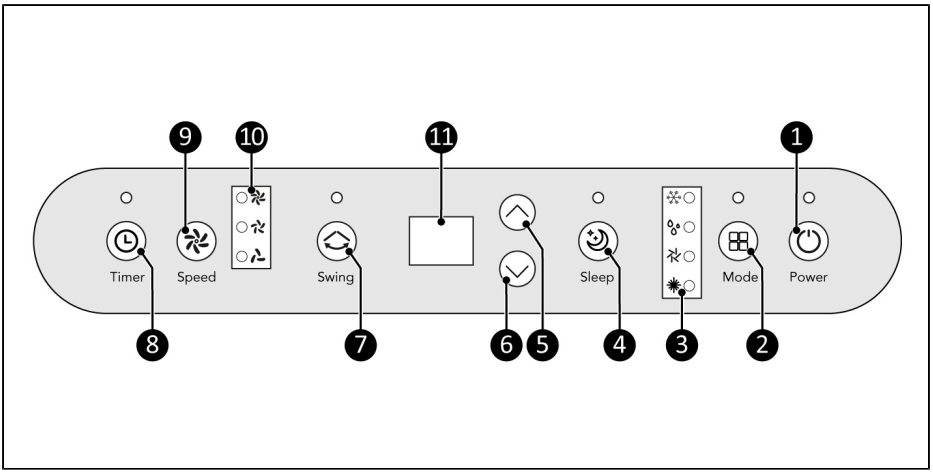

Abbildung 38.

Nr.	Beschreibung	Nr.	Beschreibung
1.	AUS-Schalter	7.	SWING-Schalter
2.	Mode-Schalter	8.	Timer-Taste
3.	Modusanzeige	9.	Geschwindigkeitstaste
4.	Schlaf-Schalter	10.	Geschwindigkeitsanzeige
5.	Auf-Schalter	11.	Anzeige
6.	Ab-Schalter		

Fernbedienung*

1. Anzeige
2. Mode-Schalter (Kühlen/Trocknen/Lüften/ Heizen)
3. SWING-Schalter
4. Timer-Taste
5. Taste für die Temperaturbezeichnung
6. Schlaf-Schalter
7. Auf- und Ab-Schalter (Temperatur und Stunden)
8. Geschwindigkeitstaste
9. Ein-/Aus-Schalter

*Batterien nicht enthalten

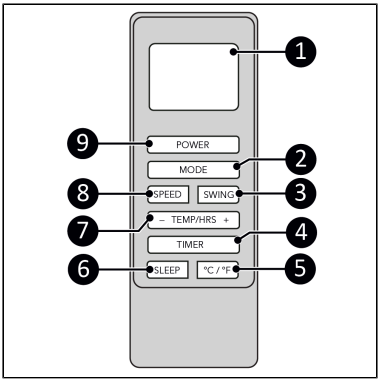

Abbildung 39.

Transport und Lagerung

- Reinigen Sie das Gerät, bevor Sie es aufbewahren.
- Transportieren Sie das Gerät aufrecht.
- Lagern Sie das Gerät aufrecht in der Originalverpackung an einem kühlen, trockenen, belüfteten und staubfreien Ort größer als 15 m3.

Installation

WARNUNG

- Stecken Sie den Netzstecker nicht in die Steckdose, bevor das Gerät richtig montiert oder platziert wurde.
- Verwenden Sie kein Verlängerungskabel. Dies kann zu Überhitzung und Feuer führen. Wenn die Verwendung eines Verlängerungskabels unvermeidbar ist, stellen Sie sicher, dass es unbeschädigt und geerdet ist. Verwenden Sie ein Verlängerungskabel mit einer Mindestleistung von 1800 Watt. Wickeln Sie das Verlängerungskabel immer vollständig ab, um eine Überhitzung zu vermeiden.

VORSICHT

Stellen Sie sicher, dass die Hauptspannung mit der auf dem Typenschild des Geräts angegebenen Spannung übereinstimmt. Alle elektrischen Anschlüsse müssen unter allen Umständen trocken bleiben.

Das Gerät ist in einem Karton verpackt. Entfernen Sie das gesamte Verpackungsmaterial und stellen Sie sicher, dass das Gerät nicht beschädigt ist. Verwenden Sie das Gerät nicht, wenn es beschädigt ist, sondern wenden Sie sich immer erst an Ihren Lieferanten. Bewahren Sie die Verpackung für eine sichere Lagerung und einen sicheren Transport auf.

Platzierung

1. Das Gerät kann von Raum zu Raum bewegt werden. Achten Sie darauf, das Gerät nicht mehr als 45 Grad zu neigen.
2. Stellen Sie das Gerät auf eine feste und waagerechte Unterlage in der Nähe einer Steckdose und einer Auslassmöglichkeit.

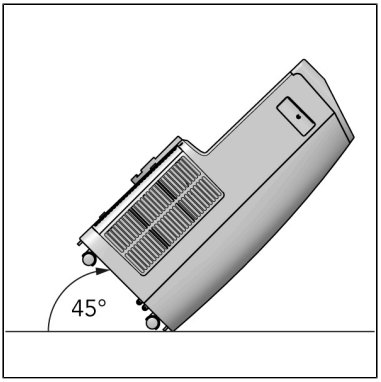

Abbildung 40.

3. Platzieren Sie das Gerät mit einem Mindestabstand von 50 cm auf allen Seiten.

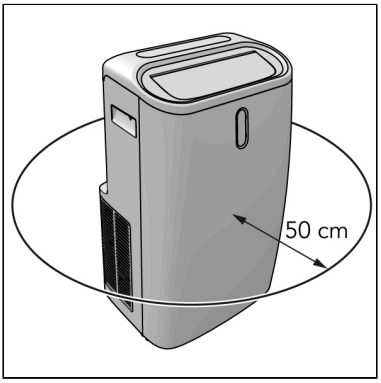

Abbildung 41.

Installation zum Kühlen

VORSICHT
Die Länge des Heißluft-Auslassschlauches ist speziell auf die Technik dieses Gerätes abgestimmt. Ersetzen oder verlängern Sie den Schlauch nicht. Der Schlauch kann gedehnt werden, aber um die beste Wirkung zu erzielen, halten Sie die Länge so kurz wie möglich.

1. Verbinden Sie den Schlauchanschluss (Abbildung 42, Pos. 2) mit einem Ende des Heißluft-Auslassschlauchs (Abbildung 42, Pos. 1).

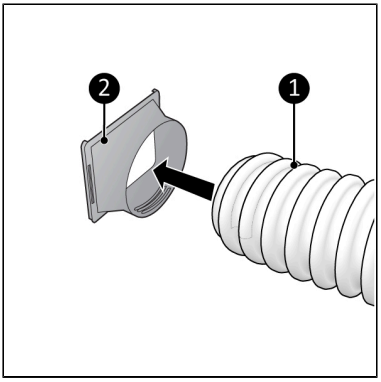

Abbildung 42.

2. Verbinden Sie den Schlauchanschluss (Abbildung 43, Pos. 2) zum anderen Ende des Heißluft-Auslassschlauchs (Abbildung 43, Pos. 1).

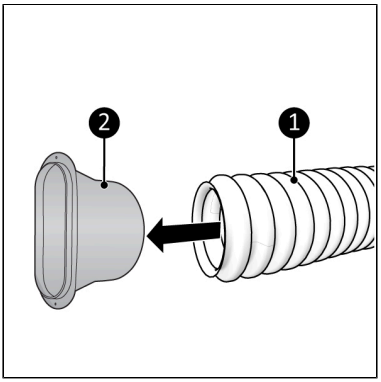

Abbildung 43.

3. Platzieren Sie das mitgelieferte Fenster-Kit in die Öffnung des Fensters (Abbildung 44, Pos. 2). Verwenden Sie das Oberteil (Abbildung 44, Pos. 1), um die Höhe des Fensters anzupassen.

Das Fenster-Kit funktioniert nur mit einem Schiebefenster, für andere Fenster empfehlen wir das EUROM Tuchfenster-Kit.

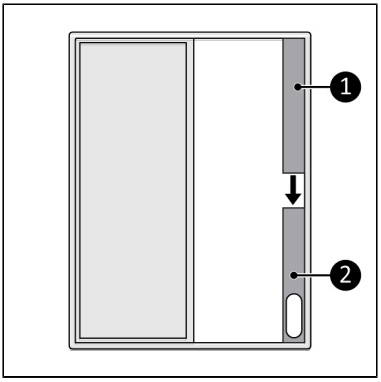

Abbildung 44.

4. Schließen Sie das Fenster (Abbildung 45, Pos. 2). Dadurch wird das Fenster-Kit an Ort und Stelle gehalten.
5. Verbinden Sie den Anschluss des Fenster-Kits mit dem Fenster-Kit (Abbildung 45, Pos. 1).

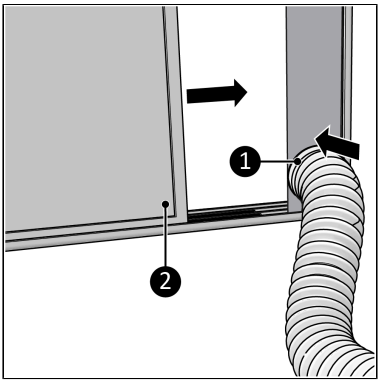

Abbildung 45.

6. Verbinden Sie den Schlauchanschluss (Abbildung 46, Pos. 1) mit einem Ende des Heißluft-Auslassschlauchs (Abbildung 46, Pos. 2).

Vermeiden Sie Knicke oder Biegungen im Heißluft-Auslassschlauch.

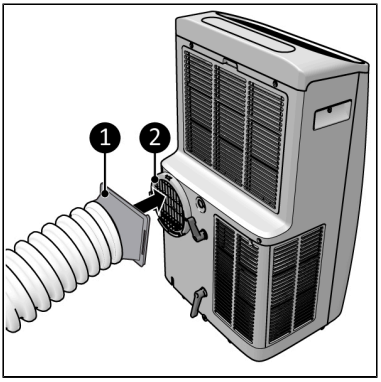

Abbildung 46.

7. Stecken Sie den Netzstecker (Abbildung 47, Pos. 1) in eine leicht zugängliche geerdete Steckdose. Verwenden Sie eine geerdete Steckdose mit einer Mindestleistung von 1800 Watt.

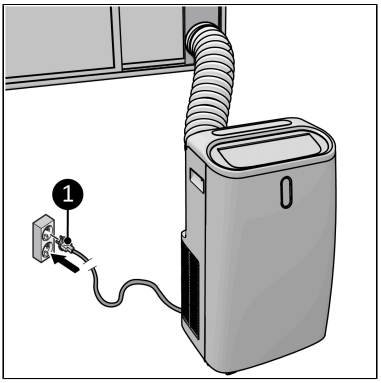

Abbildung 47.

Installation zum Heizen

VORSICHT

Ist im Heizbetrieb kein Wasserablaufschlauch montiert, sammelt sich das Wasser im internen Wassertank. Wenn der interne Wassertank voll ist, stoppt das Gerät automatisch und die Meldung Ft erscheint auf der Anzeige. Nach dem Ablassen des Wassers aus dem internen Wassertank kann das Gerät wieder verwendet werden.

1. Befolgen Sie die Anweisungen für ‘Installation zum Kühlen’. Das Gerät arbeitet dann umgekehrt. Die kalte Luft wird durch den Abluftschlauch nach außen geleitet und die warme Luft in den Raum geblasen.
2. Bei längeren Heizzeiten den Wasserablaufschlauch an die Wassereinleitungsstelle (Abbildung 48, pos. 1) anschließen. Bitte beachten Sie, dass der Ablaufschlauch ein Gefälle aufweisen muss, damit das Wasser abfließen kann. Es gibt keine Pumpe!

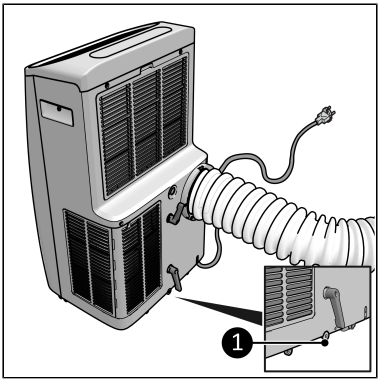

Abbildung 48.

Installation zum Entfeuchten

1. Stellen Sie sicher, dass das Gerät ausgeschaltet und der Stecker aus der Steckdose gezogen ist (Abbildung 49, pos. 2).
2. Entfernen Sie den Gummistopfen vom Abfluss des Geräts und bewahren Sie ihn an einem sicheren Ort auf (Abbildung 49, Pos. 1).
3. Verbinden Sie den mitgelieferten Wasserablaufschlauch mit dem Abfluss des Geräts (Abbildung 49, Pos. 4).
4. Platzieren Sie den Auslass des Wasserablaufschlauchs in einen Eimer (Abbildung 49, Pos. 3).
5. Überprüfen Sie regelmäßig den Wasserstand im Eimer. Das Schlauchende darf nicht in Wasser getaucht werden.

Im Entfeuchtungsmodus muss der Heißluft-Auslassschlauch nicht montiert werden.

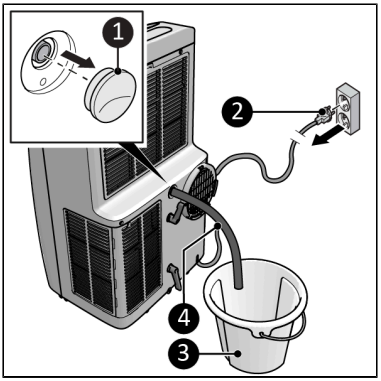

Abbildung 49.

Fernbedienung

1. Entfernen Sie die Abdeckung (Abbildung 50, Pos. 1).
2. Entfernen Sie die Batterien (falls vorhanden).
3. Legen Sie zwei Batterien (AAA 1,5 V) (Abbildung 50, Pos. 2) wie im Batteriefach angegeben ein. Stellen Sie sicher, dass die Batterien richtig eingelegt sind.
4. Bringen Sie die Abdeckung wieder an.

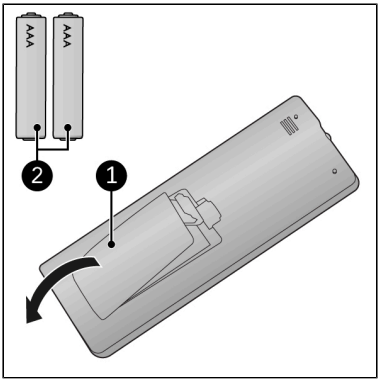

Abbildung 50.

Betrieb

WARNUNG
Stellen Sie vor jedem Gebrauch sicher, dass:
- Sie das Gerät mit trockenen Händen bedienen;
- das Gerät sauber und trocken ist;
- das Gerät nicht beschädigt ist;
- das Gerät nicht abgedeckt oder blockiert ist;
- dass das Gerät sicher und waagerecht steht.

1. Stellen Sie sicher, dass das Gerät korrekt installiert ist.
2. Drücken Sie den EIN/AUS-Schalter auf dem Bedienfeld (Abbildung 37, Pos. 1) oder auf der Fernbedienung (Abbildung 39, Pos. 9). Das Gerät startet im Lüfter-Modus.
3. Drücken Sie die Modus-Taste am Gerät (Abbildung 37, Pos. 2) oder auf der Fernbedienung (Abbildung 39, Pos. 2) um den gewünschten Modus auszuwählen. (Der Heizmodus ist nur beim Polar 16CH verfügbar)

Lüfter-Modus

1. Drücken Sie die Geschwindigkeitstaste, um die gewünschte Lüftergeschwindigkeit (Niedrig-Mittel-Hoch) auszuwählen.
2. Drücken Sie bei Bedarf den Swing-Schalter um die Schwung-Bewegung zu aktivieren oder zu deaktivieren.

Kühlmodus

1. Drücken Sie die Auf- und Ab-Schalter, um die gewünschte Temperatur (16° C-32° C) einzustellen.
2. Drücken Sie die Geschwindigkeitstaste, um die gewünschte Lüftergeschwindigkeit (Niedrig-Mittel-Hoch) auszuwählen.

3. Drücken Sie bei Bedarf den Swing-Schalter um die Schwung-Bewegung zu aktivieren oder zu deaktivieren.
4. Das Gerät stoppt die Kühlung, wenn die Umgebungstemperatur niedriger als die erforderliche Temperatur ist.

Heizmodus (nur bei Polar 16CH)

1. Drücken Sie die Auf- und Ab-Schalter, um die gewünschte Temperatur (16° C-32° C) einzustellen.
2. Drücken Sie die Geschwindigkeitstaste, um die gewünschte Lüftergeschwindigkeit (Niedrig-Mittel-Hoch) auszuwählen.
3. Drücken Sie bei Bedarf den Swing-Schalter um die Schwung-Bewegung zu aktivieren oder zu deaktivieren.
4. Das Gerät hört auf zu heizen, wenn die Umgebungstemperatur höher als die erforderliche Temperatur ist.

Bei längerem Heizen den Wasserablaufschlauch montieren (Installation zum Entfeuchten).

Entfeuchtungsmodus

1. Befolgen Sie die Anweisungen für „Installation zum Entfeuchten“, bevor Sie diesen Modus auswählen.
2. Überprüfen Sie regelmäßig den Wasserstand im Eimer. Das Schlauchende darf nicht in Wasser getaucht werden.
3. Drücken Sie bei Bedarf den Swing-Schalter um die Schwung-Bewegung zu aktivieren oder zu deaktivieren.

Schlafmodus

1. Drücken Sie den Schlaf-Schalter um den Schlafmodus zu aktivieren. Kann nur im Kühlmodus aktiviert werden.

Nach 1 Stunde Kühlung wird die Solltemperatur automatisch um 1 Grad erhöht. Nach einer weiteren Stunde Kühlung wird die Solltemperatur wieder automatisch um 1 Grad erhöht.

Timer

Das Gerät kann zu einer voreingestellten Zeit automatisch starten und stoppen.

Automatisch starten

1. Stellen Sie das Gerät auf den gewünschten Modus und die gewünschte Temperatur ein.
2. Drücken Sie den AN/AUS-Schalter, das Gerät befindet sich jetzt im Standby-Modus.
3. Drücken Sie die Timer-Taste;
4. Verwenden Sie die Auf- und Ab-Schalter, um den Countdown-Timer einzustellen. Das Gerät startet dann automatisch (1-24 Stunden).
5. Drücken Sie die Timer-Taste; Das Display zeigt die gewählte Zeit bis das Gerät startet.

Automatisch stoppen

1. Stellen Sie das Gerät auf den gewünschten Modus und die gewünschte Temperatur ein.
2. Drücken Sie die Timer-Taste;

3. Verwenden Sie die Auf- und Ab-Schalter, um den Countdown-Timer einzustellen. Das Gerät stoppt dann automatisch (1-24 Stunden).
4. Drücken Sie die Timer-Taste; Das Display zeigt die gewählte Zeit bis das Gerät stoppt.

Automatischen Timer deaktivieren

1. Drücken Sie die Auf- und Ab-Schalter gleichzeitig und wiederholt, bis das Display „00“ anzeigt.
2. Durch Drücken der Power-Taste verlassen Sie die Timer-Einstellung.

Ableitung von Kondenswasser

Das Gerät entzieht der Luft Wasser. Das Wasser wird mit dem Austritt der warmen Luft teilweise verdunstet. Das restliche Wasser sammelt sich im Wassertank. Wenn der Tank voll ist, stoppt das Gerät automatisch und die Meldung Ft erscheint auf der Anzeige.

1. Stellen Sie sicher, dass das Gerät ausgeschaltet und der Stecker aus der Steckdose gezogen ist (Abbildung 51, Pos. 2).
2. Entfernen Sie den Deckel von der Wassereinleitungsstelle (Abbildung 51, Pos. 2), entleeren Sie den Tank in einen Behälter oder Brunnen.
3. Vergessen Sie nicht, die Kappe wieder auf die Wassereinleitungsstelle zu setzen.

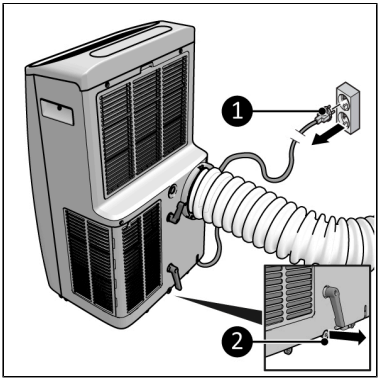

Abbildung 51.

Automatische Abtauung

Das Gerät arbeitet im Kühl- oder Entfeuchtungsmodus und der eingebaute Temperatursensor erkennt, dass die Temperatur unter -1° C liegt und Frost erkannt wird. Der Kompressor stoppt vorübergehend und das Gerät beginnt automatisch abzutauen und die Lichtanzeigen beginnen zu blinken.

Nachdem die Temperatur ausreichend gestiegen ist, beginnt der Kompressor automatisch zu arbeiten.

Nach dem Betrieb

VORSICHT
Verwenden Sie das Netzkabel nicht, um das Gerät aus der Steckdose zu ziehen oder es zu tragen. Wickeln Sie das Netzkabel nicht zu fest auf oder in scharfe Ecken. Wickeln Sie das Netzkabel nicht um das Gerät.

1. Stellen Sie sicher, dass das Gerät ausgeschaltet und der Stecker aus der Steckdose gezogen ist.
2. Lassen Sie das Gerät abkühlen, bevor Sie es anfassen.
3. Entfernen Sie den Heißluft-Auslassschlauch vom Fenster.
4. Wickeln Sie das Netzkabel.

Wartung

WARNUNG
Führen Sie keine Reparaturen oder Änderungen an diesem Gerät durch.

Wartungs- und Reparaturarbeiten müssen von einem von EUROM autorisierten Fachmann durchgeführt werden. Wenn das elektrische Kabel und/oder der elektrische Stecker beschädigt sind, sollten Sie es vom Hersteller oder dessen Servicemitarbeiter oder von Personen mit ähnlichen Qualifikationen ersetzen lassen, um Risiken zu vermeiden.

Reparaturen müssen gemäß den Empfehlungen des Geräteherstellers durchgeführt werden. Wartungs- und Reparaturarbeiten, welche die Hilfe von anderem qualifiziertem Personal erfordern, müssen unter Aufsicht einer Person durchgeführt werden, die auf den Umgang mit brennbaren Kältemitteln spezialisiert ist. Nationale Gasvorschriften sind einzuhalten. Personen, die mit einem Kältemittelkreislauf arbeiten oder in diesen eingreifen, müssen über eine entsprechende Zertifizierung einer akkreditierten Stelle verfügen, die bescheinigt, dass die betreffende Person gemäß einer von Branchenverbänden anerkannten besonderen Beurteilung für den Umgang mit Kältemitteln befähigt ist. Alle Teile sind speziell für den Einsatz in Klimaanlagen mit Kältemittel R290 ausgelegt. Diese Teile sind nicht entzündlich und sollten nur durch identische Ersatzteile ersetzt werden.

Reinigung

VORSICHT
Bitte nicht verwenden:
- Scheuerpads;
- harte Bürsten;
- brennbare, aggressive oder chemische Reinigungsmittel.

Verhindern Sie, dass Wasser in das Gerät eindringt. Tauchen Sie keinen Teil des Geräts in Wasser oder andere Flüssigkeiten.

Es wird empfohlen, das Gerät nach jedem Gebrauch und vor der Lagerung zu reinigen.

1. Stellen Sie sicher, dass das Gerät ausgeschaltet und der Stecker aus der Steckdose gezogen ist.
2. Saugen Sie die Öffnungen vorsichtig ab, um Staub und Schmutz zu entfernen.
3. Wischen Sie das Gerät mit einem feuchten, sauberen, weichen, fusselfreien Tuch oder einer weichen Bürste ab.
4. Lassen Sie das Gerät vor Gebrauch und Lagerung vollständig trocknen.

Filterreinigung
Reinigen Sie den Filter in der Saison, in welcher das Gerät regelmäßig verwendet wird, alle zwei Wochen.

1. Stellen Sie sicher, dass das Gerät ausgeschaltet und der Stecker aus der Steckdose gezogen ist.
2. Das Gerät hat zwei Filter auf der Rückseite. Öffnen Sie den oberen Grill mit einem Klicksystem, den unteren Grill mit Schrauben und entfernen Sie die Filters.
3. Saugen Sie die Filter vorsichtig ab.
4. Die Filter können mit lauwarmem, sauberem Wasser gereinigt werden.
5. Lassen Sie die Filter vollständig trocknen, bevor Sie diese wieder an ihren Platz stellen.

Verwenden Sie das Gerät niemals ohne die Filter.

Reinigung am Ende der Saison
1. Entfernen Sie das Kondenswasser vollständig über die Wassereinleitungsstelle.
2. Lassen Sie das Gerät 2 Stunden lang mit der Lüfterfunktion laufen.
3. Schalten Sie das Gerät aus und ziehen Sie den Stecker aus der Steckdose.
4. Reinigen und ersetzen Sie beide Filter.
5. Entfernen Sie den Warmluftauslassschlauch vom Gerät.
6. Entfernen Sie die Batterien aus der Fernbedienung.

Fehlerbehebung

Problem	Ursache/Lösung
Das Gerät startet nicht, wenn der EIN/ AUS-Schalter gedrückt wird	Ist der Stecker mit der Steckdose verbunden? Ist der Fehlerstromschutzschalter eingeschaltet? Gibt es einen Stromausfall? Könnte der Wassertank voll sein? Entleeren Sie den Wassertank. Die Raumtemperatur ist niedriger als die eingestellte Temperatur; passen Sie die eingestellte Temperatur an.
Das Gerät scheint nicht viel zu tun	Messen Sie die Austrittstemperatur; sie sollte ± 10° Ckühler sein als die Raumtemperatur. Gibt es direkte Sonneneinstrahlung? Schließen Sie die Vorhänge. Sind Fenster und/oder Türen geöffnet? Schließen Sie diese. Sind zu viele Personen im Raum? Ist der Raum zu groß? Gibt es etwas im Raum, das (viel) Wärme erzeugt? Schalten Sie es aus oder löschen Sie es. Ist der Filter staubig oder mit Schmutz bedeckt? Reinigen Sie ihn. Ist der Lufteinlass oder -auslass blockiert? Sorgen Sie für freien Luftstrom.
Das Gerät macht Geräusche	Ist die Oberfläche der Maschine fest, eben und waagerecht? Das strömende Kältemittel im Gerät erzeugt ebenfalls Geräusche. Das ist normal.
Aus dem Gerät tritt Wasser aus	Ist der Wasserablaufschlauch richtig installiert? Ist die Leckage darauf zurückzuführen, dass das Gerät mit vollem Wassertank bewegt wurde? Leeren Sie dann zuerst den Wasserbehälter. Überprüfen Sie den Hahn am Abfluss und die Wassereinleitungsstelle.

Problem	Ursache/Lösung
Das Gerät schaltet sich selbst AUS	Möglicherweise hat es der Überhitzungsschutz ausgeschaltet. Siehe „Zwingend erforderliche Warnungen“.
Fehlercode Ft	Der Wassertank ist voll. Siehe ‘Ableitung von Kondenswasser’.
Fehlercode E0/E1/E2	Wenden Sie sich an Ihren Lieferanten.

Abfallentsorgung

Diese Kennzeichnung weist darauf hin, dass dieses Produkt in der gesamten EU nicht mit dem anderen Hausmüll entsorgt werden darf. Um mögliche Schäden für die Umwelt oder die menschliche Gesundheit durch unkontrollierte Abfallentsorgung zu vermeiden, recyceln Sie es verantwortungsbewusst, um die nachhaltige Wiederverwendung von Materialressourcen zu unterstützten. Um Ihr gebrauchtes Gerät zurückzugeben, nutzen Sie bitte die Rückgabe- und Sammelsysteme oder kontaktieren Sie den Händler, bei dem Sie das Produkt gekauft haben. Sie können dieses Produkt einer umweltgerechten Wiederverwertung zuführen. Nehmen Sie die Batterien zur getrennten Entsorgung aus der Fernbedienung.

Avertissements obligatoires

Veillez à lire et assimiler les consignes de sécurité. Toute utilisation incorrecte peut entraîner des blessures et annulera la garantie EUROM.

L'utilisation de ce produit est interdite aux personnes souffrant d'un handicap physique, sensoriel ou mental ou ayant un manque d'expérience et de connaissances (y compris les enfants). Gardez le produit hors de portée des enfants, des personnes non qualifiées et des animaux domestiques. Ne laissez jamais l'appareil sans surveillance lorsqu'il est en fonctionnement.

L'appareil est équipé d'une protection contre la surchauffe, qui l'éteint automatiquement en cas de surchauffe interne. Éteignez l'appareil, débranchez la fiche d'alimentation, supprimez la cause de la surchauffe, laissez-le refroidir et utilisez-le normalement. N'utilisez pas l'appareil si la cause de la surchauffe ne peut être localisée ou si le problème persiste. Dans ce cas, contactez toujours votre fournisseur.

Instructions générales de sécurité

AVERTISSEMENT
Cet appareil est rempli de gaz propane inflammable, le réfrigérant R290. Il existe un risque d'incendie si le R290 fuit et est exposé à une source d'inflammation. Assurez-vous que l'appareil n'est pas endommagé. Une fuite est difficile à détecter car le R290 est inodore et plus lourd que l'air. Si une fuite est détectée, évacuez immédiatement toutes les personnes de la pièce, ventilez la pièce et contactez le service d'incendie local pour les informer qu'une fuite de propane s'est produite.

AVERTISSEMENT
- Empêchez toute éclaboussure d'eau sur ou dans l'appareil.
- N'immergez aucune partie de l'appareil dans de l'eau ou d'autres liquides.
- N'insérez jamais les doigts ou des objets dans les ouvertures de l'appareil.
- N'exposez pas l'appareil à de fortes vibrations ou contraintes mécaniques.

PRUDENCE
Assurez-vous que l'appareil reste en position verticale à tout moment. En revanche, si l'appareil ou une partie de celui-ci a été disposé horizontalement, attendez 24 heures avant de l'utiliser.

PRUDENCE
Ne couvrez pas l'appareil pendant son utilisation. Pour réduire le risque d'incendie, maintenez les textiles, rideaux, toiles de tente et autres matériaux inflammables à une distance minimale de 50 centimètres de l'appareil.

Sécurité de fonctionnement

AVERTISSEMENT

N'utilisez pas l'appareil :

- à l'extérieur, dans une pièce étanche à l'air ou dans un espace réduit (<15m^3) ;
- s'il est couché, penché, suspendu ou incliné ;
- si une partie quelconque est sale ou humide ;
- s'il y a un bruit étrange, une odeur ou de la fumée ;
- près d'une source d'eau, comme un évier, une douche ou une piscine ;
- en exposition directe et constante au soleil ;
- à proximité de ou dans un environnement poussiéreux et sale, tel qu'un chantier ;
- à proximité de matériaux, liquides ou fumées inflammables, comme un spray insectifuge, des éclaboussures d'huile, une bouteille de gaz ou des tuyaux de gaz ;
- à proximité d'une source de chaleur, d'une source d'inflammation ou d'un feu ouvert, comme des cigarettes et des appareils électriques à étincelles ;
- avec un dispositif qui allume automatiquement l'appareil, tel qu'une minuterie, un gradateur ou tout autre appareil.

Si l'appareil, le câble électrique ou la fiche présentent des dommages ou fonctionnent mal, mettez immédiatement le dispositif hors service et débranchez l'alimentation électrique.

Garantie

EUROM offre une garantie de 36 mois sur cet appareil à partir de la date d'achat. La garantie ne couvre pas l'usure due à une utilisation normale. La garantie est exclue si un défaut est le résultat d'une utilisation abusive ou négligente de l'appareil. Le fabricant, l'importateur et le fournisseur ne sont pas responsables de raccordements incorrects.

Introduction

Merci d'avoir choisi cet appareil EUROM. Vous avez acheté un appareil de qualité dont vous profiterez pendant de nombreuses années. Une utilisation respectueuse et responsable de cet appareil réduit le risque de blessures ou de dommages matériels.

PRUDENCE

Il est important de lire et comprendre ce manuel d'instructions avant d'assembler, installer et utiliser l'appareil.

Ce manuel décrit comment utiliser cet appareil de manière correcte et sûre. Conservez ce manuel pour pouvoir le consulter ultérieurement. Ce manuel fait partie intégrante de l'appareil et doit être remis au nouveau propriétaire en cas de revente ou d'échange. Ce manuel a été rédigé avec le plus grand soin. Nous nous réservons néanmoins le droit d'améliorer et d'adapter ce manuel à tout moment. Les images utilisées peuvent être différentes.

Les symboles et termes suivants sont utilisés dans ce manuel pour attirer l'attention du lecteur sur les aspects de la sécurité et diverses informations importantes :

AVERTISSEMENT
Indique une situation dangereuse qui peut entraîner des blessures pour l'opérateur ou les personnes présentes et des dommages légers et/ou modérés pour le produit ou l'environnement si les consignes de sécurité ne sont pas respectées.

PRUDENCE
Indique une situation dangereuse qui peut entraîner des dommages légers et/ou modérés pour le produit ou l'environnement si les consignes de sécurité ne sont pas respectées.

Identification

EUROM® POWERFUL PRODUCTS SINCE 1974 — **Polar 12C** Art.nr. 382419

BATCH			******
COOLING CAPACITY			12000 Btu/h
HEATING CAPACITY			----
REFRIGERANT			R290/240g
PERMISSIBLE EXCESSIVE OPERATING PRESSURE			DISCHARGE 0.7Mpa
			SUCTION 3.2MPa
MAX ALLOWABLE PRESSURE			DISCHARGE 0.7MPa
			SUCTION 3.2MPa
WEIGHT			31 kg
RATED VOLTAGE			220-240V~
RATED FREQUENCY			50Hz
STANDARD RATING CONDITIONS	CURRENT	COOLING	5.9A
		HEATING	----
	INPUT	COOLING	1337W
		HEATING	----
RATED CURRENT		COOLING	5.9A
		HEATING	----
RATED INPUT		COOLING	1337W
		HEATING	----
RESISTANCE CLASS			IPX1
DIMENSION(mm)			W353XH762XD470
SOUND PRESSURE LEVEL			56dB(A)
SOUND POWER LEVEL			65dB(A)

Eurom - Kokosstraat 20 - 8281 JC Genemuiden - The Netherlands

Figure 52.

EUROM® POWERFUL PRODUCTS SINCE 1974 — **Polar 16CH** Art.nr. 382426

BATCH			******
COOLING CAPACITY			16000 Btu/h
HEATING CAPACITY			11200 Btu/h
REFRIGERANT			R290/265g
PERMISSIBLE EXCESSIVE OPERATING PRESSURE			DISCHARGE 0.7Mpa
			SUCTION 3.2MPa
MAX ALLOWABLE PRESSURE			DISCHARGE 0.7MPa
			SUCTION 3.2MPa
WEIGHT			32 kg
RATED VOLTAGE			220-240V~
RATED FREQUENCY			50Hz
STANDARD RATING CONDITIONS	CURRENT	COOLING	7.5A
		HEATING	5.7A
	INPUT	COOLING	1712W
		HEATING	1300W
RATED CURRENT		COOLING	7.5A
		HEATING	5.7A
RATED INPUT		COOLING	1712W
		HEATING	1300W
RESISTANCE CLASS			IPX1
DIMENSION(mm)			W353XH762XD470
SOUND PRESSURE LEVEL			61dB(A)
SOUND POWER LEVEL			65dB(A)

Eurom - Kokosstraat 20 - 8281 JC Genemuiden - The Netherlands

Figure 53.

Spécifications

Type	Polar 12C	Polar 16CH
Dimensions du produit :	353 x 470 x 762 mm	353 x 470 x 762 mm

Type	Polar 12C	Polar 16CH
Poids :	31 kg	32 kg
Tension :	220 - 240 V / 50 Hz	220 - 240 V / 50 Hz
Puissance absorbée :	1337 W	1712 W (refroidissement) 1300 W (chauffage)
Consommation de courant :	5,9 A	7,5 A (refroidissement) 5,7 A (chauffage)
Capacité de chauffage :	x	3280 W (11.200 BTU)
Capacité de refroidissement :	3520 W (12.000 BTU)	4689 W (16.000 BTU)
Liquide de refroidissement :	R290 (240 g)	R290 (265 g)
Flux d'air :	330/360/400 m^3/h	370/410/450 m^3/h
Taille tuyau d'évacuation :	Ø 150 x 1600 mm	Ø 150 x 1600 mm
Fusible:	Fusible anti-déflagrant en céramique F/T 250 V AC, 2/3,15A	Fusible anti-déflagrant en céramique F/T 250 V AC, 2/3,15A
Température de service :	16-35 °C	5-35 °C
Indice de protection :	IPX1	IPX1
Niveau sonore :	Pression acoustique : 56 dB(A) Puissance acoustique : 65 dB(A)	Pression acoustique : 61 dB(A) Puissance acoustique : 65 dB(A)

Utilisation à effet maximal

La surface maximale que ce climatiseur peut refroidir dépend de plusieurs facteurs :

- la température extérieure ;
- le nombre et/ou la taille des fenêtres ;
- la présence d'un toit plat ;
- la présence de personnes dans la pièce ;
- la présence d'équipements électriques dans la pièce.

Si ces facteurs ont un impact réduit (ce qu'on appelle une « faible charge thermique »), l'appareil peut refroidir une surface plus importante que lorsque l'impact de ces facteurs est plus élevé (« forte charge thermique »).

Type	Polar 12C	Polar 16CH
Faibles charges thermiques	38 m^2 / 105 m^3	50 m^2 / 140 m^3

Type	Polar 12C	Polar 16CH
Fortes charges thermiques	24 m^2 / 66 m^3	32 m^2 / 90 m^3

Description

Le Polar est un climatiseur portable facile à utiliser et uniquement destiné à une utilisation domestique intérieure. L'appareil assure un refroidissement continu et évacue automatiquement l'eau condensée. Le Polar 16CH dispose d'une fonction de chauffage.

Déballage

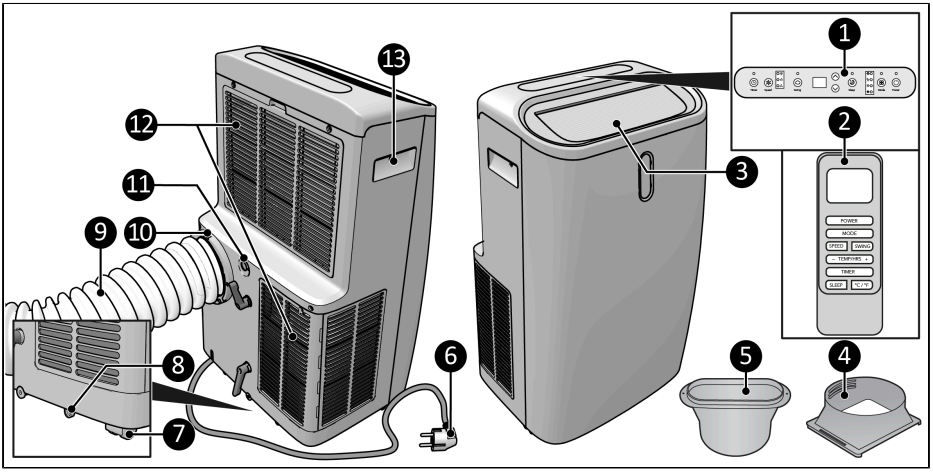

Figure 54.

N°	Description	N°	Description
1.	Panneau de commande	8.	Point d'évacuation d'eau
2.	Télécommande	9.	Flexible de sortie d'air chaud
3.	Grille de sortie d'air	10.	Sortie d'air chaud
4.	Raccordement de flexible	11.	Drain
5.	Raccordement kit de fenêtre	12.	Grilles d'entrée d'air
6.	Fiche d’alimentation	13.	Poignée
7.	Roulette		

Panneau de commande

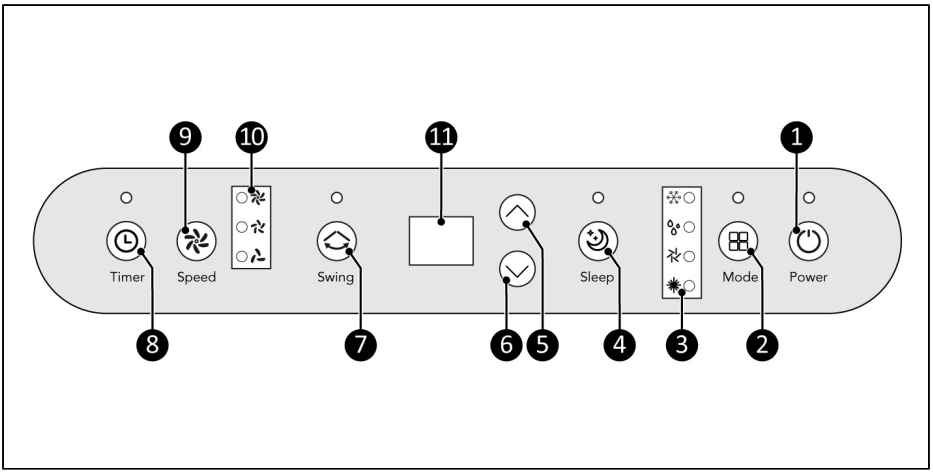

Figure 55.

N°	Description	N°	Description
1.	Touche marche/arrêt	7.	Touche oscillation
2.	Touche Mode	8.	Touche minuterie
3.	Indication mode	9.	Touche vitesse
4.	Touche veille	10.	Indication vitesse
5.	Touche hausse	11.	Écran
6.	Touche baisse		

Télécommande*

1. Écran
2. Touche mode (Refroidissement/Séchage/ Ventilateur/Chaleur)
3. Touche oscillation
4. Touche minuterie
5. Touche dénotation température
6. Touche veille
7. Touche oscillation haut/bas (Température et heures)
8. Touche vitesse
9. Touche marche/arrêt

*Piles non incluses

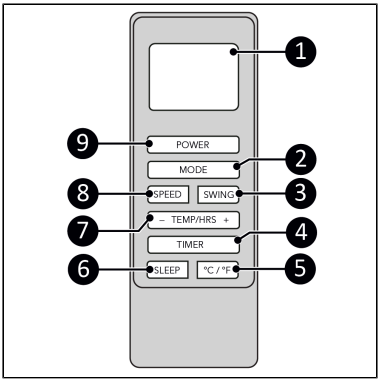

Figure 56.

Transport et rangement

- Nettoyez le produit avant de le remiser.
- Transportez l'appareil en position verticale.
- Rangez l'appareil à la verticale dans son emballage d'origine et dans un endroit frais, sec, sans poussière et d'un volume de plus de 15 m3.

Installation

AVERTISSEMENT

- N'insérez pas la fiche d'alimentation dans la prise murale avant que l'appareil ne soit correctement monté ou placé.
- N'utilisez pas de rallonge (risque de surchauffe et d'incendie). Si l'utilisation d'une rallonge est inévitable, assurez-vous qu'elle n'est pas endommagée et qu'elle est mise à la terre. Utilisez une rallonge d'une puissance minimale de 1800 watts. Déroulez toujours entièrement la rallonge pour éviter toute surchauffe.

PRUDENCE

Assurez-vous que la tension secteur est la même que celle indiquée sur l'étiquette d'identification de l'appareil. Toutes les connexions électriques doivent rester au sec en toute circonstance.

L'appareil est emballé dans une boîte. Retirez tout le matériel d'emballage et vérifiez que l'appareil n'est pas endommagé. N'utilisez pas l'appareil s'il est endommagé. Dans ce cas, contactez toujours votre fournisseur. Conservez l'emballage pour un remisage et un transport sûrs.

Placement

1. L'appareil peut être déplacé d'une pièce à l'autre. Veillez à ne pas incliner l'appareil à plus de 45 degrés.
2. Placez l'appareil sur une surface stable et horizontale et à proximité d'une prise de courant et d'une possibilité de sortie.

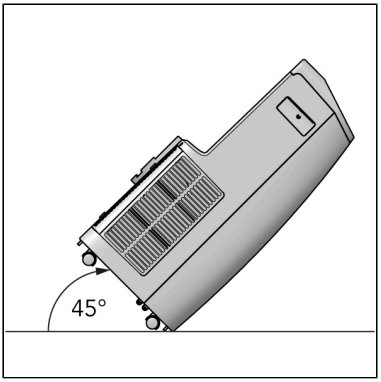

Figure 57.

3. Placez l'appareil en respectant un dégagement minimal de 50 cm sur chaque côté.

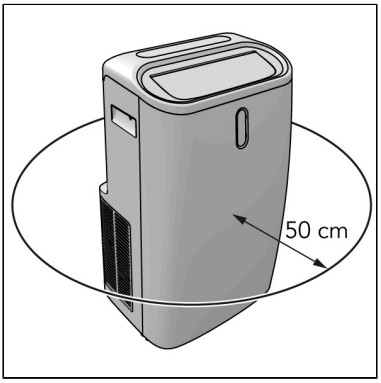

Figure 58.

Installation pour refroidir

PRUDENCE
La longueur du flexible de sortie d'air chaud est spécialement adaptée à la technologie de cet appareil. Ne pas remplacer ou rallonger le flexible. Le flexible peut être étiré, mais pour obtenir le meilleur effet, gardez la longueur la plus courte possible.

1. Reliez le raccordement du flexible (Figure 59, pos. 2) à une extrémité du flexible de sortie d'air chaud (Figure 59, pos. 1).

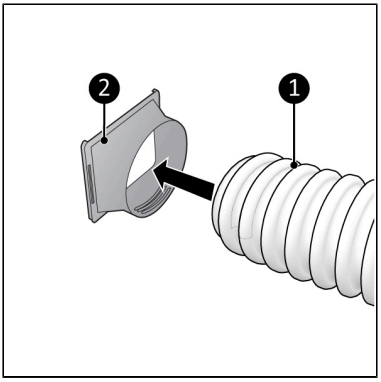

Figure 59.

2. Reliez le raccordement de kit de fenêtre (Figure 60, pos. 2) à l'autre extrémité du flexible de sortie d'air chaud (Figure 60, pos. 1).

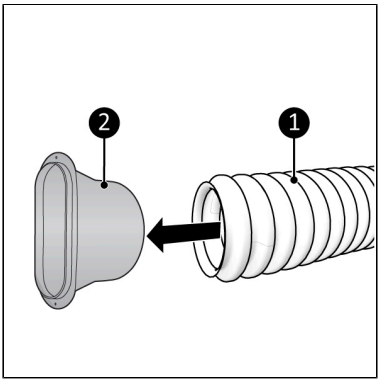

Figure 60.

3. Placez le kit de fenêtre accompagnant le produit dans l'ouverture de la fenêtre (Figure 61, pos. 2). Utilisez la partie supérieure (Figure 61, pos. 1) pour l'ajuster à la hauteur de la fenêtre.

Le kit de fenêtre ne fonctionne qu'avec une fenêtre coulissante. Pour les autres fenêtres, nous recommandons le kit de fenêtre en toile EUROM (Cloth Window Kit).

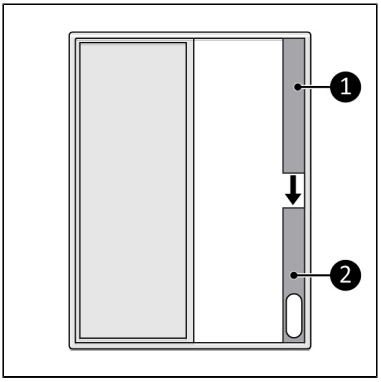

Figure 61.

4. Fermez la fenêtre (Figure 62, pos. 2). Ceci maintiendra le kit de fenêtre en place.
5. Reliez le raccordement de kit de fenêtre au kit de fenêtre (Figure 62, pos. 1).

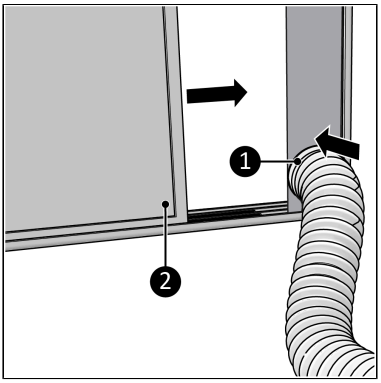

Figure 62.

6. Reliez le raccordement du flexible (Figure 63, pos. 1) à une extrémité du flexible de sortie d'air chaud (Figure 63, pos. 1).

Évitez de plier ou de courber le flexible de sortie d'air chaud.

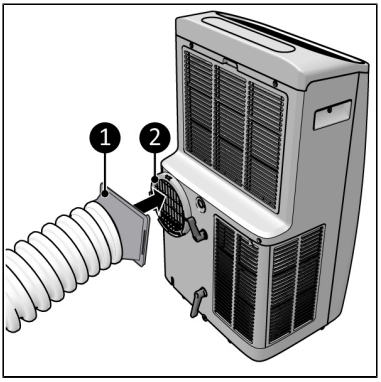

Figure 63.

7. Insérez la fiche d'alimentation (Figure 64, pos. 1) dans une prise murale reliée à la terre et facilement accessible. Utilisez une prise murale mise à la terre d'une puissance minimale de 1800 watts.

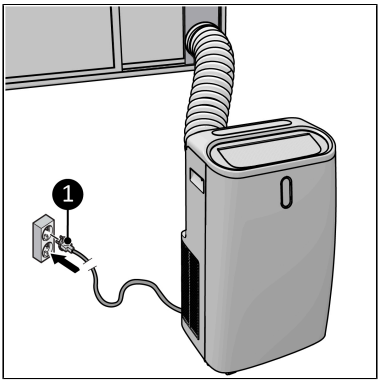

Figure 64.

Installation pour chauffer

PRUDENCE
Si aucun tuyau de vidange d'eau n'est monté en mode chauffage, l'eau s'accumule dans le réservoir d'eau interne. Lorsque le réservoir d'eau interne est plein, l'appareil s'arrête automatiquement et le message Ft apparaît sur l'écran. Après avoir vidé l'eau du réservoir d'eau interne, l'appareil peut être à nouveau utilisé.

1. Suivez les instructions de la section ‘Installation pour refroidir’. L'appareil fonctionne alors en sens inverse. L'air froid est évacué à l'extérieur par le flexible d'évacuation et l'air chaud est soufflé dans la pièce.
2. En cas de chauffage prolongé, installez le tuyau d'évacuation d'eau sur le point de décharge d'eau (Figure 65, pos. 1). Veuillez noter que le tuyau de vidange doit avoir une pente pour permettre à l'eau de s'écouler. Il n'y a pas de pompe!

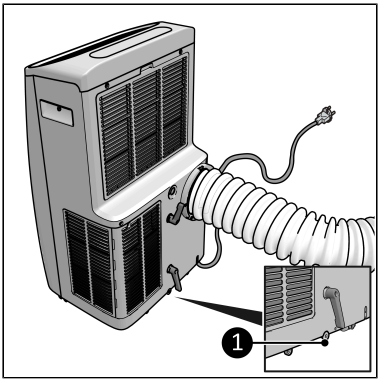

Figure 65.

Installation pour déshumidifier

1. Assurez-vous que l'appareil est éteint et que la fiche est retirée de la prise de courant (Figure 66, pos. 2).
2. Retirez le bouchon en caoutchouc du drain de l'appareil et conservez-le dans un endroit sûr (Figure 66, pos. 1).
3. Raccordez le tuyau d'évacuation d'eau accompagnant le produit au drain de l'appareil (Figure 66, pos. 4).
4. Placez la sortie du tuyau d'évacuation d'eau dans un seau (Figure 66, pos. 3).
5. Vérifiez régulièrement le niveau d'eau dans le seau. L'extrémité du tuyau ne doit pas être immergée dans l'eau.

En mode déshumidification, il n'est pas nécessaire de monter le flexible de sortie d'air chaud.

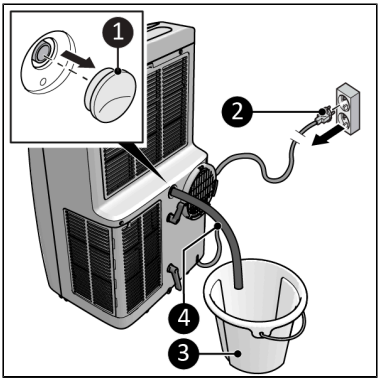

Figure 66.

Télécommande

1. Retirez le couvercle (Figure 67, pos. 1).
2. Enlevez les piles (si présentes).
3. Insérez deux piles (AAA 1, V) (Figure 67, pos. 2) comme indiqué dans le compartiment. Veillez à insérer les piles correctement.
4. Remettez le couvercle.

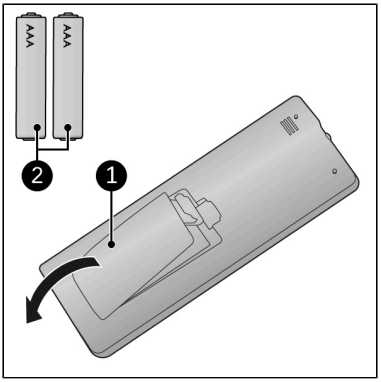

Figure 67.

Utilisation

AVERTISSEMENT
Avant chaque utilisation, assurez-vous que :
- vous utilisez l'appareil avec les mains sèches ;
- l'appareil est propre et sec ;
- l'appareil n'est pas endommagé ;
- l'appareil n'est pas couvert ou bloqué ;
- l'appareil est en position stable et horizontale.

1. Assurez-vous que l'appareil est correctement installé.
2. Appuyez sur la touche ON/OFF du panneau de commande (Figure 54, pos. 1) ou de la télécommande (Figure 56, pos. 9). L'appareil démarre en mode ventilateur.
3. Appuyez sur la touche mode de l'appareil (Figure 54, pos. 2) ou de la télécommande (Figure 56, pos. 2) pour sélectionner le mode souhaité. (Le mode chauffage est uniquement disponible sur le Polar 16CH)

Mode ventilateur

1. Appuyez sur la touche vitesse pour sélectionner la vitesse de ventilation souhaitée (basse-moyenne-élevée).
2. Appuyez éventuellement sur la touche oscillation pour activer ou désactiver le mouvement d'oscillation.

Mode refroidissement

1. Appuyez sur la (les) touche(s) hausse ou baisse pour régler la température souhaitée (16 °C -32 °C).
2. Appuyez sur la touche vitesse pour sélectionner la vitesse de ventilation souhaitée (basse-moyenne-élevée).

3. Appuyez éventuellement sur la touche oscillation pour activer ou désactiver le mouvement d'oscillation.
4. L'appareil arrête le refroidissement lorsque la température ambiante est inférieure à la température requise.

Mode chauffage (uniquement Polar 16CH)

1. Appuyez sur la (les) touche(s) hausse ou baisse pour régler la température souhaitée (16 °C -32 °C).
2. Appuyez sur la touche vitesse pour sélectionner la vitesse de ventilation souhaitée (basse-moyenne-élevée).
3. Appuyez éventuellement sur la touche oscillation pour activer ou désactiver le mouvement d'oscillation.
4. L'appareil arrête le chauffage lorsque la température ambiante est supérieure à la température requise.

En cas de chauffage prolongé, installez le tuyau d'évacuation d'eau (Installation pour déshumidifier).

Mode déshumidification

1. Suivez les instructions de la section « Installation pour déshumidifier » avant de choisir ce mode.
2. Vérifiez régulièrement le niveau d'eau dans le seau. L'extrémité du tuyau ne doit pas être immergée dans l'eau.
3. Appuyez éventuellement sur la touche oscillation pour activer ou désactiver le mouvement d'oscillation.

Mode Sommeil

1. Appuyez sur la touche veille pour activer le mode veille. Ne peut être activée qu'en mode refroidissement.

Après une heure de refroidissement, la température requise est automatiquement augmentée d'un degré. Après une autre heure de refroidissement, la température requise est à nouveau automatiquement augmentée d'un degré.

Minuterie

L'appareil peut démarrer et s'arrêter automatiquement à un moment prédéfini.

Démarrage automatique

1. Réglez l'appareil sur le mode et la température souhaités.
2. Appuyez sur la touche marche/arrêt, l'appareil est maintenant en mode veille.
3. Appuyez sur la touche minuterie.
4. Utilisez la (les) touche(s) hausse et baisse pour régler le compte à rebours. L'appareil démarrera automatiquement (1-24 heures).
5. Appuyez sur la touche minuterie. L'écran affiche le temps sélectionné jusqu'au démarrage de l'appareil.

Arrêt automatique

1. Réglez l'appareil sur le mode et la température souhaités.
2. Appuyez sur la touche minuterie.
3. Utilisez la (les) touche(s) hausse et baisse pour régler le compte à rebours. L'appareil s'arrêtera automatiquement (1-24 heurs).
4. Appuyez sur la touche minuterie. L'écran affiche le temps sélectionné jusqu'à l'arrêt de l'appareil.

Désactivation de la minuterie automatique

1. Appuyez simultanément et de manière répétée sur la (les) touche(s) hausse et baisse jusqu'à ce que l'écran affiche « 00 ».
2. Appuyez sur la touche alimentation pour quitter le réglage de la minuterie.

Évacuation d'eau condensée

L'appareil extrait de l'eau de l'air. L'eau s'évapore partiellement avec le rejet de l'air chaud. L'eau résiduelle est accumulée dans le réservoir d'eau. Lorsque le réservoir est plein, l'appareil s'arrête automatiquement et le message Ft apparaît sur l'écran.

1. Assurez-vous que l'appareil est éteint et que la fiche est retirée de la prise de courant (Figure 68, pos. 2).
2. Retirez le bouchon du point d'évacuation d'eau (Figure 68, pos. 2) et déversez le contenu du réservoir dans un récipient ou une évacuation.
3. N'oubliez pas de remettre le bouchon sur le point d'évacuation d'eau.

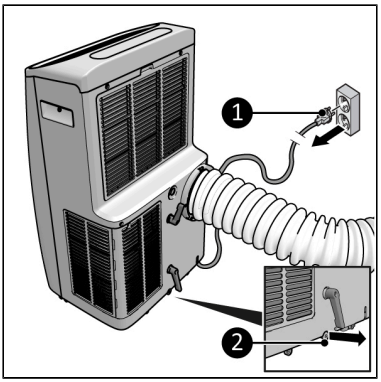

Figure 68.

Dégivrage automatique

L'appareil fonctionne en mode refroidissement ou déshumidification et le capteur de température intégré détecte que la température est inférieure à -1°C ; du givre est détecté. Le compresseur s'arrête temporairement, l'appareil commence à dégivrer automatiquement et les témoins lumineux commencent à clignoter.

Après que la température a suffisamment augmenté, le compresseur se met automatiquement en marche.

Après utilisation

PRUDENCE
N'utilisez pas le cordon d'alimentation pour débrancher ou porter l'appareil. N'enroulez pas trop fermement le cordon d'alimentation et ne le disposez pas le long de bords tranchants. N'enroulez pas le cordon d'alimentation autour de l'appareil.

1. Assurez-vous que l'appareil est éteint et que la fiche est retirée de la prise de courant.
2. Laissez l'appareil refroidir avant de le toucher.
3. Retirez le flexible de sortie d'air chaud de la fenêtre.
4. Enroulez le cordon d'alimentation.

Entretien

AVERTISSEMENT
N'effectuez aucune réparation ou modification sur cet appareil.

L'entretien et les réparations doivent être effectués par un professionnel autorisé EUROM. Si le cordon d'alimentation et/ou la fiche électrique sont endommagés, ils doivent être remplacés par le fabricant, par son technicien SAV ou par toute autre personne ayant des qualifications similaires afin de prévenir les risques éventuels.

Les réparations doivent être effectuées conformément aux recommandations du fabricant de l'appareil. Les interventions d'entretien et de réparation nécessitant l'assistance d'autres personnes qualifiées doivent être effectuées sous la supervision d'une personne spécialisée dans l'utilisation de fluides frigorigènes inflammables. Les réglementations nationales sur le gaz doivent être respectées. Les personnes travaillant ou intervenant sur un circuit frigorifique doivent être titulaires d'une certification appropriée délivrée par un organisme accrédité attestant que la personne concernée est compétente pour manipuler des fluides frigorigènes, conformément à une évaluation spéciale reconnue par les associations professionnelles. Toutes les pièces sont spécialement conçues pour être utilisées dans des climatiseurs avec le réfrigérant R290. Ces pièces ne sont pas incendiaires et ne doivent être remplacées que par des pièces de réparation identiques.

Nettoyage

PRUDENCE
N'utilisez pas :
- de tampons à récurer ;
- de brosses dures ;
- de produits de nettoyage inflammables, agressifs ou chimiques.

Évitez que de l'eau ne puisse pénétrer dans l'appareil. N'immergez aucune partie de l'appareil dans de l'eau ou d'autres liquides.

Il est recommandé de nettoyer l'appareil après chaque utilisation et avant de le remiser.

1. Assurez-vous que l'appareil est éteint et que la fiche est retirée de la prise de courant.
2. Passez soigneusement l'aspirateur sur les ouvertures pour enlever la poussière et les salissures.
3. Essuyez l'appareil avec un chiffon humide, propre, doux et non pelucheux ou une brosse douce.
4. Laissez l'appareil sécher complètement avant de l'utiliser ou de le ranger.

Nettoyage du filtre

En saison, lorsque l'appareil est utilisé régulièrement, nettoyez le filtre toutes les deux semaines.

1. Assurez-vous que l'appareil est éteint et que la fiche est retirée de la prise de courant.
2. L'appareil a deux filtres à l'arrière. Ouvrez la grille supérieure avec un système à déclic et la grille inférieure avec des vis et retirez les filtres.
3. Aspirez soigneusement les filtres.
4. Les filtres peuvent être nettoyés à de l'eau claire tiède.
5. Laissez les filtres sécher complètement avant de les remettre à leur place.

N'utilisez jamais l'appareil sans les filtres.

Nettoyage en fin de saison

1. Enlevez entièrement l'eau condensée par le point d'évacuation d'eau.
2. Faites fonctionner l'appareil en mode ventilateur pendant 2 heures.
3. Éteignez l'appareil et retirez la fiche de la prise de courant.
4. Nettoyez et remplacez les deux filtres.
5. Retirez le flexible de sortie d'air chaud de l'appareil.
6. Retirez les piles de la télécommande.

Dépannage

Problème	Cause/solution
L'appareil ne démarre pas lorsque l'on appuie sur la touche marche/arrêt.	La fiche est-elle insérée dans la prise de courant ? Le disjoncteur de fuite à la terre est-il enclenché ? Y a-t-il une panne de courant ? Le réservoir d'eau pourrait-il être plein ? Videz le réservoir d'eau. La température ambiante est inférieure à la température réglée ; ajustez la température réglée.
L'appareil ne semble pas fonctionner	Mesurez la température de sortie ; elle doit être inférieure de ± 10 °C à la température ambiante. Y a-t-il de la lumière directe du soleil ? Fermez les rideaux. Des fenêtres et/ou portes sont-elles ouvertes ? Fermez-les. Y a-t-il trop de personnes dans la pièce ? La pièce est-elle trop grande ? Y a-t-il quelque chose dans la pièce qui produit (beaucoup) de chaleur ? Éteignez cette source ou supprimez-la. Le filtre est-il poussiéreux, recouvert de salissures? Nettoyez-le. L'entrée ou la sortie d'air est-elle bloquée ? Veillez à ce que l'air puisse passer librement.

Problème	Cause/solution
L'appareil fait du bruit	La surface de la machine est-elle stable, plate et horizontale ? Le réfrigérant circulant dans l'unité produit un léger bruit. Ceci est normal.
L'appareil présente une fuite d'eau	Le tuyau d'évacuation d'eau est-il installé correctement ? La fuite est-elle due au déplacement de l'appareil avec un réservoir d'eau plein ? Videz d'abord le réservoir d'eau. Vérifiez le bouchon du drain et le point d'évacuation de l'eau.
L'appareil s'éteint de lui-même	La protection contre la surchauffe peut l'avoir désactivé. Voir « Avertissements obligatoires ».
Code erreur Ft	Le réservoir d'eau est plein. Voir 'Évacuation d'eau condensée'.
Code erreur E0/E1/E2	Contactez votre vendeur.

Élimination

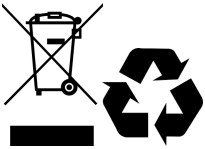

Ce marquage indique que ce produit ne doit pas être éliminé avec les autres déchets ménagers dans l'ensemble de l'UE. Dans le cadre de la prévention contre l'élimination incontrôlée de déchets susceptibles de nuire à l'environnement ou à la santé humaine, recyclez les déchets de manière responsable afin de promouvoir la réutilisation durable de ressources matérielles. Pour retourner votre appareil usagé, veuillez utiliser les systèmes de retour et de collecte ou contacter le détaillant qui vous a vendu le produit. Ils peuvent prendre ce produit en charge pour le recycler dans le respect de l'environnement. Retirez les piles de la télécommande et jetez-les séparément.

Kokosstraat 20, 8281 JC Genemuiden, The Netherlands
T: (+31) 038 385 43 21
E: info@eurom.nl
I : www.eurom.nl

Model: Polar 12C – 16CH
Date: 03/04/2025
Version: v4.0

EUROM®
POWERFUL PRODUCTS SINCE 1974